RIJKERS
HYDRAULIEK

Slangenhaspels

GALLI ERIO SRL
THE REEL FACTORY

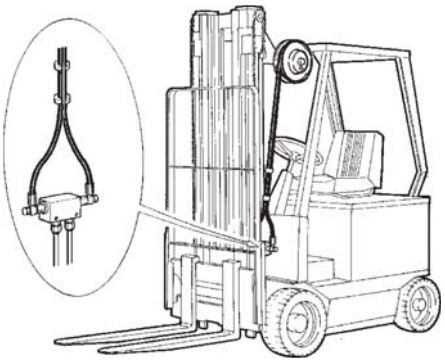

Gli avvolgitubi idraulici sono applicabili nei casi in cui sia necessario mandare olio in pressione da una parte di macchina ferma ad altra in movimento, mediante tubi flessibili. Il riavvolgimento è operato con molla di richiamo. Il corpo rotante è realizzato in fusione di ghisa GS 500 e montato su albero in acciaio temperato in superficie. Tutti i particolari sono sottoposti a collaudo dimensionale e di pressione. La colorazione standard è nera. Indicati per carrelli elevatori, gru idrauliche, alimentazione motori idraulici ecc. Gli avvolgitubi vengono prodotti tenendo in considerazione le norme che si riferiscono alla "Garanzia di Qualità ISO 9001" e sono accompagnati dalla certificazione CE richiesta dalla "Direttiva Macchine".

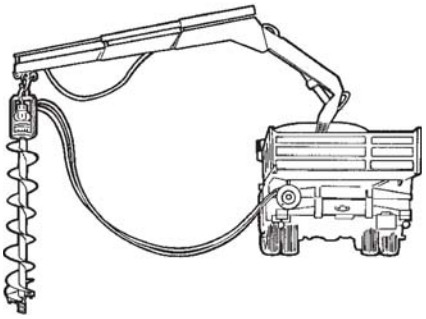

The hydraulic hose reels are applicable in cases where it is necessary to send oil under pressure through flexible hoses, from a machine at a standstill to another moving machine. The rewinding process is performed with a returning spring. The revolving body is constructed of a GS 500 iron casting and mounted onto a surface hardened steel shaft. The component parts all undergo both a pressure test and an overall inspection. Standard colour: black.
The hydraulic hose reels are recommended for fork-lift trucks, hydraulic cranes, and so on.
The hydraulic hose reel are manufactured according to the rules referring to "ISO 9001 Quality Warranty" and are accompanied by the EC certiflcation required by the "Machine Directive".

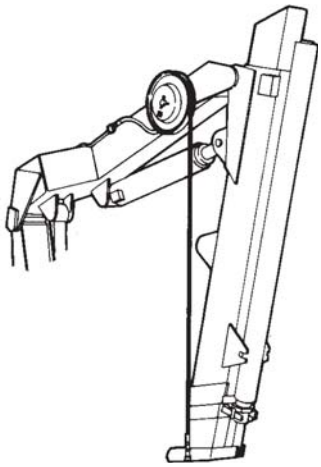

Les enrouleurs hydrauliques peuvent être appliqués quand il faut envoyer de l'huile sous pression à un véhicule en mouvement à partir d'un véhicule arrêté, à travers des tuyaux flexibles. Pour les enrouler de nouveau, il y a un ressort de rappel. Le corps tournant est réalisé en moulage de fonte GS 500 et il est monté sur un arbre en acier trempé à la surface. Toutes les pièces sont soumises à des essais de dimension et de pression. La couleur de série est noire.
Ils sont particulièrement indiqués pour des chariots élévateurs, des grues hydrauliques, pour l'alimentation des moteurs hydrauliques, etc...
Les enrouleurs de tuyaux sont produits en tenant en considération les normes qui se réfèrent à la "Garantie de Qualité ISO 9001" et sont accompagnés de la certiflcation CE demandée par la "Directive Machines".

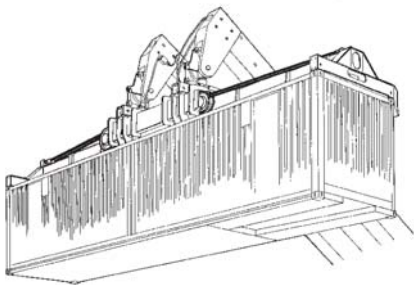

Die hydraulischen Schlauchaufroller können dort eingesetzt werden, wo Öl unter Druck von einer stehenden Maschine durch Schläuche zu einer anderen fahrenden geleitet werden muß. Das Aufrollen erfolgt durch eine Rückholfeder. Der Drehkörper besteht aus Fusionguß GS 500 und ist auf einer oberflächengehärteten Welle montiert. Sämtliche Bauteile wurden Abmessung- und Druckprüfungen unterzogen. Die Standardfarbe ist schwarz.
Geeignet für Hubwagen, Hydraulikkräne, zur Speisung von Hydraulikmotoren usw..
Die Schlauchaufroller werden nach den Bestimmungen "ISO 9001 Qualitätsgarantie" hergestellt und sind mit der von des "Maschinenrichtlinie" verlangten EC-Zertiflkation ausgerüstet.

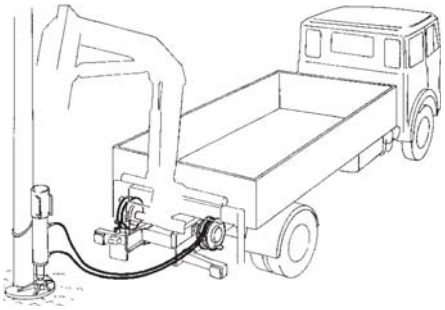

Los enrolladores de tubos hidráulicos se aplican en aquellos casos en los que es necesario enviar aceite bajo presión desde una máquina parada a otra en movimiento mediante tubos flexibles. El arrollamiento se produce mediante un muelle de retorno. El cuerpo giratorio está hecho de hierro fundido GS 500 y se encuentra montado sobre un árbol de acero templado en superflcie. Todas sus piezas han sido sometidas a pruebas de dimensión y de presión. La coloración estándar es negra.
Especialmente adecuados para carretillas elevadoras, grúas hidráulicas, alimentación de motores hidráulicos, etc.
Los enrolladores de tubos son fabricados teniendo en consideración las normas que se refleren a la "Garantía de Calidad ISO 9001" y están acompañados por la certiflcación CE pedida por la "Directiva máquinas".

AVVOLGITUBI IDRAULICI A 1 VIE CON ATTACCO FRONTALE DEI TUBI

1 way hydraulic hose reels with frontal attachment

Enrouleurs de tuyaux hydrauliques à 1 voie avec attache avant des tuyaux

1 Weg hydraulische Schlauchaufroller mit Frontalanschluss der Schläuche

Enrolladores de tubos hidráulicos de 1 carril con enganche frontal de los tubos

SERIE F.C 1V

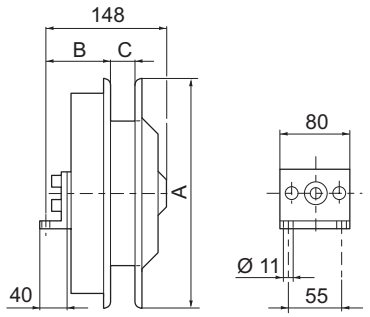

	Ø 3/16”	Ø 1/4”	Ø 5/16”	Ø 3/8”
C	10	16	16	20

Modello *Model* Modèle *Modell* Modelo	A	B	Lunghezza max. avvolgibile (mm) e connessioni *Max. reel length (mm) and connections* Long. max. pouvant être enroulée (mm) et connexions *Maximale Wickellänge (mm) und Verbindungen* Longitud máx. enrollable (mm) y conexiones				Peso *Weight* Poids *Gewicht* Peso kg	
	Ø mm	mm	Ø 3/16”	Ø 1/4”	Ø 5/16”	Ø 3/8”	3/16” 1/4”	5/16” 3/8”
* **4.065.001**	200	65	2000	1500	–	–	5,5	–
* **4.065.002**	270	65	–	2500	2500	1800	8	9,5
* **4.065.003**	300	65	–	4000	3400	2700	9	10,5
* **4.065.004**	325	65	–	5000	4300	3500	10,5	12
* **4.065.005**	385	65	–	7000	6500	5500	11,5	15
* **4.065.006**	235	65	2200	2000	–	–	6	–
* **4.065.007**	340	65	–	5200	4500	4000	12,5	16

*** Per tubi con raccordo ad occhio e rondelle “bonded-seals”**
** For hoses with eye-fltting and “bonded-seals” washers*
* Pour des tuyaux avec raccord à oeillet et rondelles “bonded-seals”
** Für Schläuche mit Auge-Kupplung und “bonded-seals” Scheiben*
* Por tubos con unión de ojete y arandelas “bonded-seals”

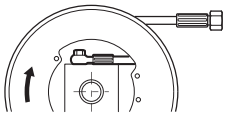

SERIE F.M 1V

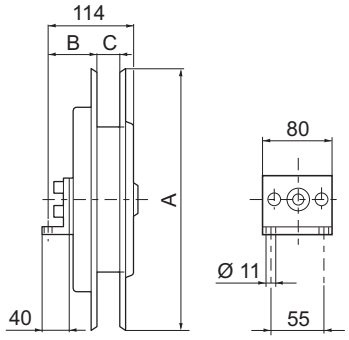

	Ø 1/4”	Ø 5/16”	Ø 3/8”	Ø 1/2”
C	16	16	20	27

Modello *Model* Modèle *Modell* Modelo	A	B	Lunghezza max. avvolgibile (mm) e connessioni *Max. reel length (mm) and connections* Long. max. pouvant être enroulée (mm) et connexions *Maximale Wickellänge (mm) und Verbindungen* Longitud máx. enrollable (mm) y conexiones				Peso *Weight* Poids *Gewicht* Peso
	Ø mm	mm	Ø 1/4”	Ø 5/16”	Ø 3/8”	Ø1/2”	kg
4.066.001	325	80	4000	3500	3000	2500	11,5
4.066.006	370	80	5500	5000	4500	3300	12
4.066.002	385	80	6000	5500	5000	3500	12,5
4.066.003	400	80	7200	6000	5500	4500	13
4.066.004	420	80	8400	7500	6500	5500	14
4.066.005	470	80	11000	9500	8000	6500	15
4.066.007	340	80	4500	4000	3500	3000	11,7

SERIE F.L 1V

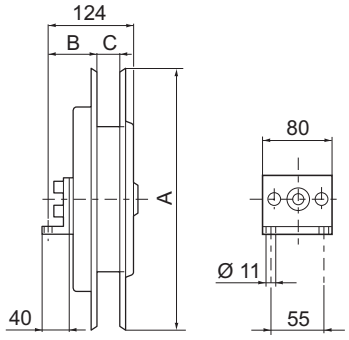

	Ø 1/4”	Ø 5/16”	Ø 3/8”	Ø 1/2”
C		16	20	27

Modello *Model* Modèle *Modell* Modelo	A	B	Lunghezza max. avvolgibile (mm) e connessioni *Max. reel length (mm) and connections* Long. max. pouvant être enroulée (mm) et connexions *Maximale Wickellänge (mm) und Verbindungen* Longitud máx. enrollable (mm) y conexiones				Peso *Weight* Poids *Gewicht* Peso
	Ø mm	mm	Ø 1/4”	Ø 5/16”	Ø 3/8”	Ø 1/2”	kg
4.067.000	470	97	110 00	95 00	8000	6500	22
4.067.001	500	97	12500	11000	10000	8000	22
4.067.002	530	97	14500	13000	11000	9000	23
4.067.003	560	97	16000	15000	12500	10000	24
4.067.004	625	97	21500	18000	16000	12500	27
4.067.007	650	97	23500	20000	18000	14000	28
4.067.005	715	97	–	25000	22000	17500	29
4.067.006	790	97	–	–	27000	21000	31
4.067.008	520	97	14000	12500	10500	8500	22,5

AVVOLGITUBI IDRAULICI A 1 VIA CON ATTACCO RADIALE DEI TUBI

1 way hydraulic hose reels with radial attachment

Enrouleurs de tuyaux hydrauliques à 1 voie avec attache radiale des tuyaux

1 Weg hydraulische Schlauchaufroller mit Radialanschluss der Schläuche

Enrolladores de tubos hidráulicos de 1 carril con enganche radial de los tubos

SERIE R.C 1V

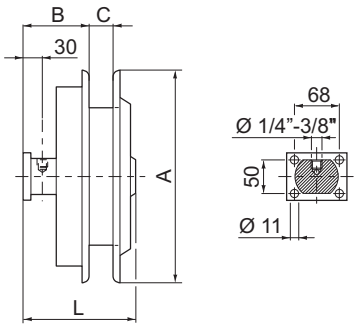

Modello *Model* Modèle *Modell* Modelo	A	B	Lunghezza max. avvolgibile (mm) e connessioni *Max. reel length (mm) and connections* Long. max. pouvant être enroulée (mm) et connexions *Maximale Wickellänge (mm) und Verbindungen* Longitud máx. enrollable (mm) y conexiones				Peso *Weight* Poids *Gewicht* Peso kg	
	Ø mm	mm	Ø 3/16"	Ø 1/4"	Ø 5/16"	Ø 3/8"	3/16" 1/4"	5/16" 3/8"
* **4.090.001**	200	65	2000	1500	–	–	5,5	–
* **4.090.002**	270	65	–	2500	2500	1800	8	9,5
* **4.090.003**	300	65	–	4000	3400	2700	9	10,5
* **4.090.004**	325	65	–	5000	4300	3500	10,5	12
* **4.090.005**	385	65	–	7000	6500	5500	11,5	15
* **4.090.006**	235	65	2200	2000	–	–	6	–
* **4.090.007**	340	65	–	5200	4500	4000	12,5	16

	Ø 3/16"	Ø 1/4"	Ø 5/16"	Ø 3/8"
C	10	16	16	20
L	131	137	137	141

*** Per tubi con raccordo ad occhio e rondelle "bonded-seals"**
** For hoses with eye-fitting and "bonded-seals" washers*
* Pour des tuyaux avec raccord à oeillet et rondelles "bonded-seals"
** Für Schläuche mit Auge-Kupplung und "bonded-seals" Scheiben*
* Por tubos con unión de ojete y arandelas "bonded-seals"

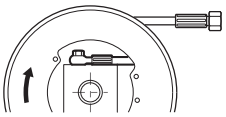

SERIE R.M 1V

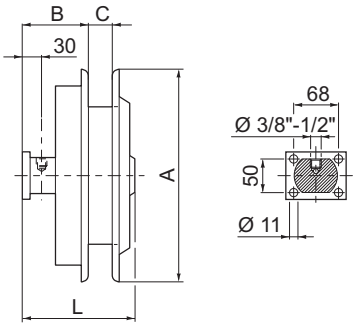

Modello *Model* Modèle *Modell* Modelo	A	B	Lunghezza max. avvolgibile (mm) e connessioni *Max. reel length (mm) and connections* Long. max. pouvant être enroulée (mm) et connexions *Maximale Wickellänge (mm) und Verbindungen* Longitud máx. enrollable (mm) y conexiones				Peso *Weight* Poids *Gewicht* Peso
	Ø mm	mm	Ø 1/4"	Ø 5/16"	Ø 3/8"	Ø 1/2"	kg
4.068.001	325	84	4000	3500	3000	2500	11,5
4.068.006	370	84	5500	5000	4500	3300	12
4.068.002	385	84	6000	5500	5000	3500	12,5
4.068.003	400	84	7200	6000	5500	4500	13
4.068.004	420	84	8400	7500	6500	5500	14
4.068.005	470	84	11000	9500	8000	6500	15
4.068.007	340	84	4500	4000	3500	3000	11,7

	Ø 1/4"	Ø 5/16"	Ø 3/8"	Ø 1/2"
C	16	16	20	27
L	170	170	170	175

SERIE R.L 1V

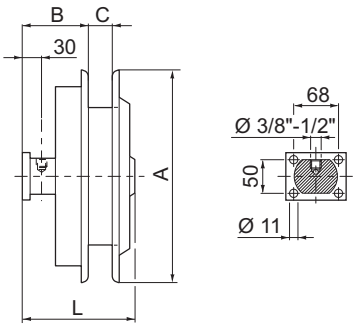

Modello *Model* Modèle *Modell* Modelo	A	B	Lunghezza max. avvolgibile (mm) e connessioni *Max. reel length (mm) and connections* Long. max. pouvant être enroulée (mm) et connexions *Maximale Wickellänge (mm) und Verbindungen* Longitud máx. enrollable (mm) y conexiones				Peso *Weight* Poids *Gewicht* Peso
	Ø mm	mm	Ø 1/4"	Ø 5/16"	Ø 3/8"	Ø 1/2"	kg
4.069.000	470	97	11000	9500	8000	6500	18
4.069.001	500	97	12500	11000	10000	8000	23
4.069.002	530	97	14500	13000	11000	9000	24
4.069.003	560	97	16000	15000	12500	10000	25
4.069.004	625	97	21500	18000	16000	12500	28
4.069.007	650	97	23500	20000	18000	14000	29
4.069.005	715	97	–	25000	22000	17500	30
4.069.006	790	97	–	–	27000	21000	34
4.069.008	520	97	14000	12500	10500	8500	22,5

	Ø 1/4"	Ø 5/16"	Ø 3/8"	Ø 1/2"
C	6	16	20	27
L	170	170	170	175

AVVOLGITUBI IDRAULICI A 2 VIE CON ATTACCO FRONTALE DEI TUBI

2 way hydraulic hose reels with frontal attachment

Enrouleurs de tuyaux hydrauliques à 2 voie avec attache avant des tuyaux

2 Weg hydraulische Schlauchaufroller mit Frontalanschluss der Schläuche

Enrolladores de tubos hidráulicos de 2 carril con enganche frontal de los tubos

SERIE F.C 2V

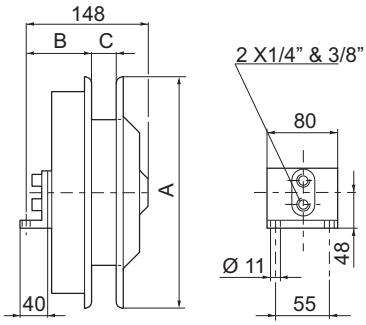

	Ø 3/16"	Ø 1/4"	Ø 5/16"	Ø 3/8"
C	21	27	31	36

Modello / *Model* / Modèle / *Modell* / Modelo	A	B	Lunghezza max. avvolgibile (mm) e connessioni / *Max. reel length (mm) and connections* / Long. max. pouvant être enroulée (mm) et connexions / *Maximale Wickellänge (mm) und Verbindungen* / Longitud máx. enrollable (mm) y conexiones				Peso / *Weight* / Poids / *Gewicht* / Peso kg	
	Ø mm	mm	Ø 3/16"	Ø 1/4"	Ø 5/16"	Ø 3/8"	3/16" 1/4"	5/16" 3/8"
* **4.070.001**	200	65	2000	1500	–	–	5,8	–
* **4.070.002**	270	65	–	2500	2500	1800	9	9,5
* **4.070.003**	300	65	–	4000	3400	2700	9,5	10,5
* **4.070.004**	325	65	–	5000	4300	3500	11	12
* **4.070.005**	385	65	–	7000	6500	5500	12	15
* **4.070.006**	235	65	2200	2000	–	–	6	–
* **4.070.007**	340	65	–	5200	4500	4000	12,5	16

*** Per tubi con raccordo ad occhio e rondelle "bonded-seals"**
** For hoses with eye-fitting and "bonded-seals" washers*
* Pour des tuyaux avec raccord à oeillet et rondelles "bonded-seals"
** Für Schläuche mit Auge-Kupplung und "bonded-seals" Scheiben*
* Por tubos con unión de ojete y arandelas "bonded-seals"

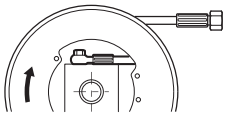

SERIE F.M 2V

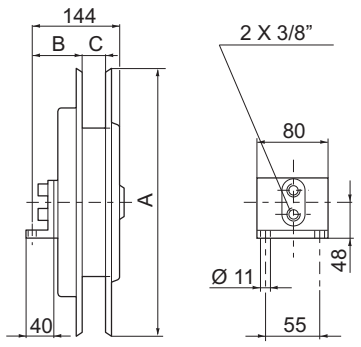

	–	Ø 1/4"	Ø 5/16"	Ø 3/8"
C	–	27	31	36

Modello / *Model* / Modèle / *Modell* / Modelo	A	B	Lunghezza max. avvolgibile (mm) e connessioni / *Max. reel length (mm) and connections* / Long. max. pouvant être enroulée (mm) et connexions / *Maximale Wickellänge (mm) und Verbindungen* / Longitud máx. enrollable (mm) y conexiones				Peso / *Weight* / Poids / *Gewicht* / Peso
	Ø mm	mm	Ø 1/4"	Ø 5/16"	Ø 3/8"	–	kg
4.071.001	325	70	4000	3500	3000	–	11
4.071.006	370	70	5500	5000	4500	–	12
4.071.002	385	70	6000	5500	5000	–	13
4.071.003	400	70	7200	6000	5500	–	13,5
4.071.004	420	70	8400	7500	6500	–	14
4.071.005	470	70	11000	9500	8000	–	15
4.071.007	340	70	4500	4000	3500	–	11,7

SERIE F.L 2V

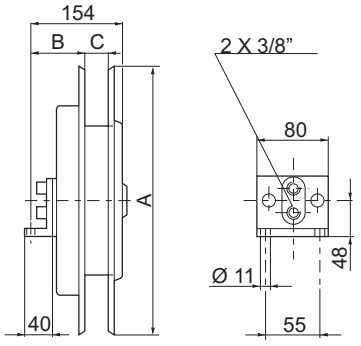

	–	Ø 1/4"	Ø 5/16"	Ø 3/8"
C	–	27	31	36

Modello / *Model* / Modèle / *Modell* / Modelo	A	B	Lunghezza max. avvolgibile (mm) e connessioni / *Max. reel length (mm) and connections* / Long. max. pouvant être enroulée (mm) et connexions / *Maximale Wickellänge (mm) und Verbindungen* / Longitud máx. enrollable (mm) y conexiones				Peso / *Weight* / Poids / *Gewicht* / Peso
	Ø mm	mm	Ø 1/4"	Ø 5/16"	Ø 3/8"	–	kg
4.072.001	470	80	11000	9500	8000	–	23
4.072.002	500	80	12500	11000	10000	–	24
4.072.003	530	80	14500	13000	11000	–	24,5
4.072.004	560	80	16000	15000	12500	–	25,5
4.072.005	625	80	21500	18000	16000	–	29,8
4.072.008	650	80	23500	20000	18000	–	30
4.072.006	715	80	–	25000	22000	–	38,8
4.072.007	790	80	–	–	27000	–	40
4.072.009	520	80	14000	12500	10500	–	24,2

AVVOLGITUBI IDRAULICI A 2 VIE CON ATTACCO RADIALE DEI TUBI

2 way hydraulic hose reels with radial attachment

Enrouleurs de tuyaux hydrauliques à 2 voie avec attache radiale des tuyaux

2 Weg hydraulische Schlauchaufroller mit Radialanschluss der Schläuche

Enrolladores de tubos hidráulicos de 2 carril con enganche radial de los tubos

SERIE R.C 2V

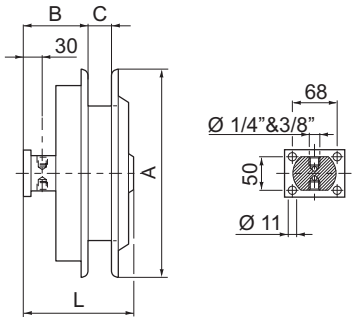

	Ø 3/16"	Ø 1/4"	Ø 5/16"	Ø 3/8"
C	21	27	31	36
L	152	152	160	160

Modello *Model* Modèle *Modell* Modelo	**A**	**B**	**Lunghezza max. avvolgibile (mm) e connessioni** *Max. reel length (mm) and connections* Long. max. pouvant être enroulée (mm) et connexions *Maximale Wickellänge (mm) und Verbindungen* Longitud máx. enrollable (mm) y conexiones				**Peso** *Weight* Poids *Gewicht* Peso kg	
	Ø mm	mm	Ø 3/16"	Ø 1/4"	Ø 5/16"	Ø 3/8"	3/16" 1/4"	5/16" 3/8"
* **4.073.001**	200	65	2000	1500	–	–	6,2	–
* **4.073.002**	270	65	–	2500	2500	1800	9,5	10
* **4.073.003**	300	65	–	4000	3400	2700	10	11
* **4.073.004**	325	65	–	5000	4300	3500	11,5	12,5
* **4.073.005**	385	65	–	7000	6500	5500	12,5	15,5
* **4.073.006**	235	65	2200	2000	–	–	6	–
* **4.073.007**	340	65	–	5200	4500	4000	12,5	16

*** Per tubi con raccordo ad occhio e rondelle "bonded-seals"**
** For hoses with eye-fltting and "bonded-seals" washers*
* Pour des tuyaux avec raccord à oeillet et rondelles "bonded-seals"
** Für Schläuche mit Auge-Kupplung und "bonded-seals" Scheiben*
* Por tubos con unión de ojete y arandelas "bonded-seals"

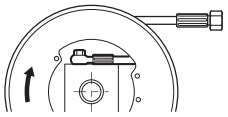

SERIE R.M 2V

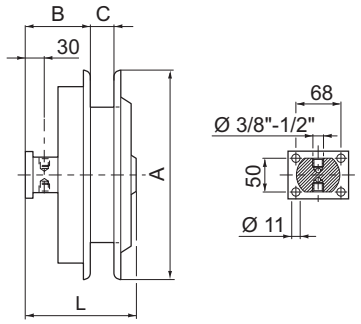

	Ø 1/4"	Ø 5/16"	Ø 3/8"	Ø 1/2"
C	27	31	36	46
L	167	167	167	181

Modello *Model* Modèle *Modell* Modelo	**A**	**B**	**Lunghezza max. avvolgibile (mm) e connessioni** *Max. reel length (mm) and connections* Long. max. pouvant être enroulée (mm) et connexions *Maximale Wickellänge (mm) und Verbindungen* Longitud máx. enrollable (mm) y conexiones				**Peso** *Weight* Poids *Gewicht* Peso
	Ø mm	mm	Ø 1/4"	Ø 5/16"	Ø 3/8"	Ø 1/2"	kg
4.074.001	325	84	4000	3500	3000	2500	11
4.074.006	370	84	5500	5000	4500	3300	12,
4.074.002	385	84	6000	5500	5000	3500	13 6
4.074.003	400	84	7200	6000	5500	4500	14
4.074.004	420	84	8400	7500	6500	5500	14,5
4.074.005	470	84	11000	9500	8000	6500	16
4.074.007	340	84	4500	4000	3500	3000	11,7

SERIE R.L 2V

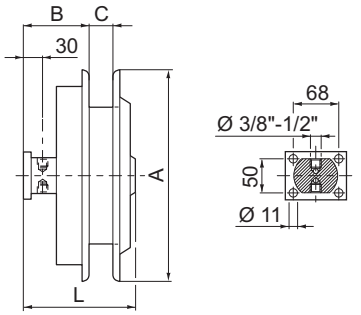

	Ø 1/4"	Ø 5/16"	Ø 3/8"	Ø 1/2"
C	27	31	36	46
L	177	177	177	177

Modello *Model* Modèle *Modell* Modelo	**A**	**B**	**Lunghezza max. avvolgibile (mm) e connessioni** *Max. reel length (mm) and connections* Long. max. pouvant être enroulée (mm) et connexions *Maximale Wickellänge (mm) und Verbindungen* Longitud máx. enrollable (mm) y conexiones				**Peso** *Weight* Poids *Gewicht* Peso
	Ø mm	mm	Ø 1/4"	Ø 5/16"	Ø 3/8"	Ø 1/2"	kg
4.075.001	470	97	11000	9500	8000	6500	23,5
4.075.002	500	97	12500	11000	10000	8000	24
4.075.009	520	97	14000	12500	10500	8500	24,2
4.075.003	530	97	14500	13000	11000	9000	26
4.075.004	560	97	16000	15000	12500	10000	27
4.075.005	625	97	21500	18000	16000	12500	29
4.075.008	650	97	23500	20000	18000	14000	30
4.075.006	715	97	–	25000	22000	17500	31,5
4.075.007	790	97	–	–	27000	21000	33

AVVOLGITUBI IDRAULICI A 2 VIE CON ATTACCO RADIALE DEI TUBI (MOLLA RINFORZATA)

2 way hydraulic hose reels with radial attachment (reinforced spring)
Enrouleurs de tuyaux hydrauliques à 2 voie avec attache radiale des tuyaux *(ressort renforcée)*
2 Weg hydraulische Schlauchaufroller mit Radialanschluss der Schläuche (verstärken Feder)
Enrolladores de tubos hidráulicos de 2 carril con enganche radial de los tubos *(resorte reforzada)*

SERIE R.L.RIN. 2V

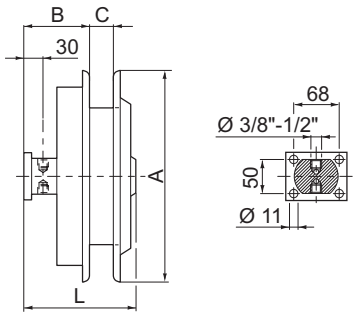

Modello *Model* Modèle *Modell* Modelo	A	B	Lunghezza max. avvolgibile (mm) e connessioni *Max. reel length (mm) and connections* Long. max. pouvant être enroulée (mm) et connexions *Maximale Wickellänge (mm) und Verbindungen* Longitud máx. enrollable (mm) y conexiones				Peso *Weight* Poids *Gewicht* Peso
	Ø mm	mm	–	Ø 5/16”	Ø 3/8”	Ø 1/2”	kg
4.113.001	470	97	–	9500	8000	6500	23,5
4.113.002	500	97		11000	10000	8000	24
4.113.003	530	97	–	13000	11000	9000	27,9
4.113.004	560	97		15000	12500	10000	26
4.113.005	625	97	–	18000	16000	12500	29
4.113.008	650	97		20000	18000	14000	30
4.113.006	715	97	–	25000	22000	17500	31,5
4.113.007	790	97		-	27000	21000	33
4.113.009	520	97	–	12500	10500	8500	22,5

	–	Ø 5/16”	Ø 3/8”	Ø 1/2”
C		31	36	46
L	–	177	177	177

Nota: consigliato per rientri gravosi
Note: advised for difficult winding ups
Note: conseillé pour bobinages lourds
Anm.: Empfohlen für Rückleitungen unter schwierigen Bedingungen
Nota: aconsejado para rebobinados pesados

SERIE L MEDIA 2V

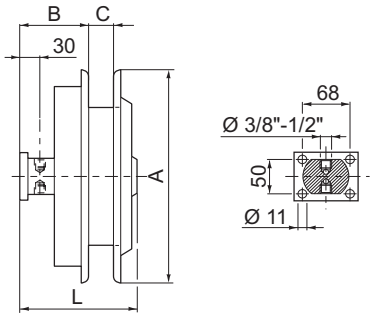

Modello *Model* Modèle *Modell* Modelo	A	Lunghezza max. avvolgibile (mm) e connessioni *Max. reel length (mm) and connections* Long. max. pouvant être enroulée (mm) et connexions *Maximale Wickellänge (mm) und Verbindungen* Longitud máx. enrollable (mm) y conexiones				Peso *Weight* Poids *Gewicht* Peso
	Ø mm	–	–	Ø 3/8”	Ø 1/2”	kg
4.076.001	470	–	–	8000	6500	27,5
4.076.002	500	–	–	10000	8000	28
4.076.003	530	–	–	11000	9000	29
4.076.004	560	–	–	12500	10000	30
4.076.005	625	–	–	16000	12500	33
4.076.008	650	–	–	18000	14000	42
4.076.006	715	–	–	22000	17500	42
4.076.007	790	–	–	27000	21000	44
4.076.009	520	–	–	10500	8500	28,5

	–	–	Ø 3/8”	Ø 1/2”
B	–	–	102	107
C	–	–	36	46
L	–	–	182	182

Nota: consigliato per rientri gravosi
Note: advised for difficult winding ups
Note: conseillé pour bobinages lourds
Anm.: Empfohlen für Rückleitungen unter schwierigen Bedingungen
Nota: aconsejado para rebobinados pesados

SERIE L FORTE 2V

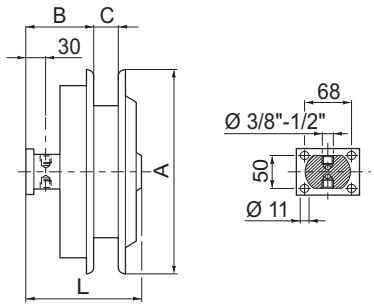

Modello *Model* Modèle *Modell* Modelo	A	Lunghezza max. avvolgibile (mm) e connessioni *Max. reel length (mm) and connections* Long. max. pouvant être enroulée (mm) et connexions *Maximale Wickellänge (mm) und Verbindungen* Longitud máx. enrollable (mm) y conexiones				Peso *Weight* Poids *Gewicht* Peso
	Ø mm	–	–	Ø 3/8”	Ø 1/2”	kg
4.102.001	470	–	–	8000	6500	29,2
4.102.002	500	–	–	10000	8000	29,8
4.102.003	530	–	–	11000	9000	30,7
4.102.004	560	–	–	12500	10000	31,7
4.102.005	625	–	–	16000	12500	33
4.102.008	650	–	–	18000	14000	40
4.102.006	715	–	–	22000	17500	43 7
4.102.007	790	–	–	27000	21000	49,5
4.102.009	520	–	–	10500	8500	22,5

	–	–	Ø 3/8”	Ø 1/2”
B	–	–	107	107
C	–	–	36	46
L	–	–	187	187

Nota: consigliato per rientri gravosi
Note: advised for difficult winding ups
Note: conseillé pour bobinages lourds
Anm.: Empfohlen für Rückleitungen unter schwierigen Bedingungen
Nota: aconsejado para rebobinados pesados

AVVOLGITUBI IDRAULICI A 3 VIE CON ATTACCO FRONTALE DEI TUBI

3 way hydraulic hose reels with frontal attachment
Enrouleurs de tuyaux hydrauliques à 3 voie avec attache avant des tuyaux
3 Weg hydraulische Schlauchaufroller mit Frontalanschluss der Schläuche
Enrolladores de tubos hidráulicos de 3 carril con enganche frontal de los tubos

SERIE F.M 3V

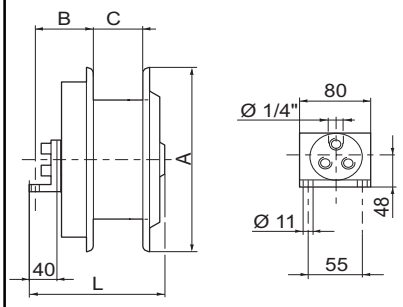

	–	–	–	Ø 1/4"
C	–	–	–	40
–	–	–	–	–
L	–	–	–	165

Modello *Model* Modèle *Modell* Modelo	**A**	**B**	**Lunghezza max. avvolgibile (mm) e connessioni** *Max. reel length (mm) and connections* Long. max. pouvant être enroulée (mm) et connexions *Maximale Wickellänge (mm) und Verbindungen* Longitud máx. enrollable (mm) y conexiones				**Peso** *Weight* Poids *Gewicht* Peso
	Ø mm	mm	–	–	–	Ø 1/4"	kg
4.078.001	325	70	–	–	–	4000	15
4.078.002	385	70	–	–	–	6000	16
4.078.003	400	70	–	–	–	7200	16,5
4.078.004	420	70	–	–	–	8400	17,5
4.078.005	470	70	–	–	–	11000	18,5

GIUNTO GIREVOLE

Rotating joint
Joint rotatif
Drehkupplung
Juntadora giratoria

COD. 3.552.400

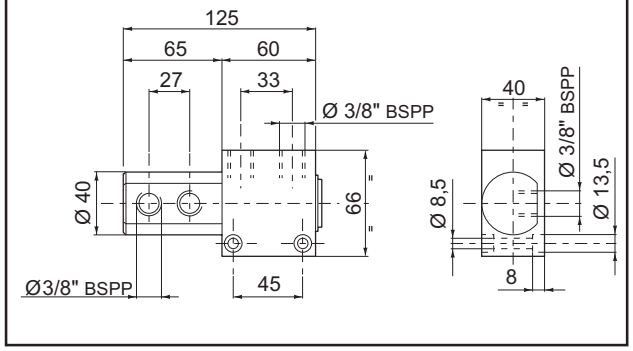

COD. 3.552.401

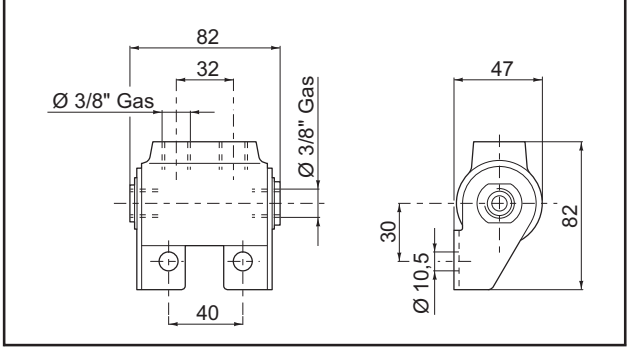

COD. 3.552.403

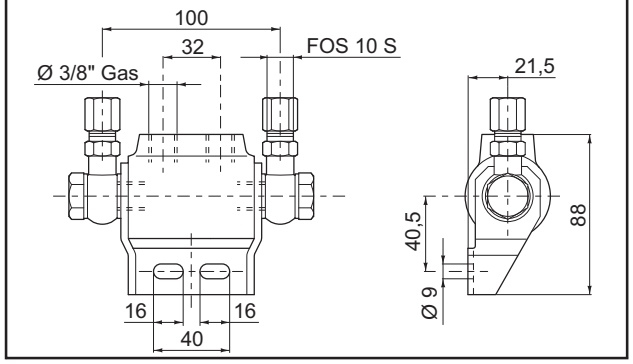

COD. 3.552.404

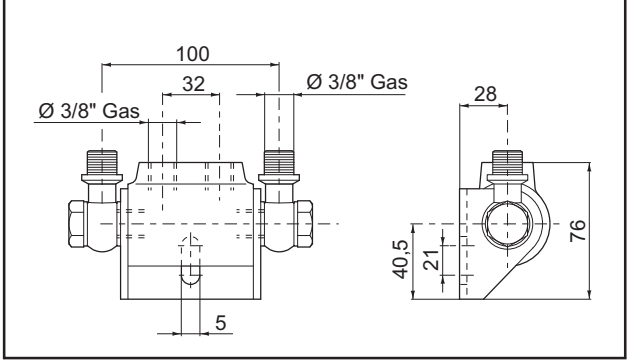

AVVOLGITUBI IDRAULICI A 3 VIE CON ATTACCO RADIALE DEI TUBI

3 way hydraulic hose reels with radial attachment

Enrouleurs de tuyaux hydrauliques à 3 voie avec attache radiale des tuyaux

3 Weg hydraulische Schlauchaufroller mit Radialanschluss der Schläuche

Enrolladores de tubos hidráulicos de 3 carril con enganche radial de los tubos

SERIE R.C 3V

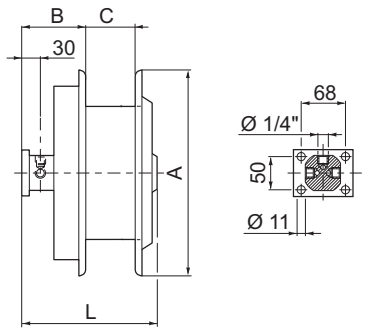

	Ø 3/16"	Ø 1/4"	Ø 5/16"	Ø 3/8"
C	31	40	46	54
-	-	-	-	-
L	165	165	165	165

Modello *Model* Modèle *Modell* Modelo	**A**	**B**	**Lunghezza max. avvolgibile (mm) e connessioni** *Max. reel length (mm) and connections* Long. max. pouvant être enroulée (mm) et connexions *Maximale Wickellänge (mm) und Verbindungen* Longitud máx. enrollable (mm) y conexiones				**Peso** *Weight* Poids *Gewicht* Peso
	Ø mm	mm	Ø 3/16"	Ø 1/4"	Ø 5/16"	Ø 3/8"	kg
* **4.088.001**	200	65	2000	1500	–	–	15
* **4.088.002**	270	65	–	2500	2500	1800	16
* **4.088.003**	300	65	–	4000	3400	2700	16,5
* **4.088.004**	325	65	–	5000	4300	3500	17,5
* **4.088.005**	385	65	–	7000	6500	5500	18,5
* **4.088.006**	235	65	2200	2000	–	–	6
* **4.088.007**	340	65	–	5200	4500	4000	12,5

*** Per tubi con raccordo ad occhio e rondelle "bonded-seals"**
** For hoses with eye-fitting and "bonded-seals" washers*
* Pour des tuyaux avec raccord à oeillet et rondelles "bonded-seals"
** Für Schläuche mit Auge-Kupplung und "bonded-seals"Scheiben*
* Por tubos con unión de ojete y arandelas "bonded-seals"

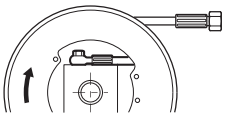

SERIE R.M 3V

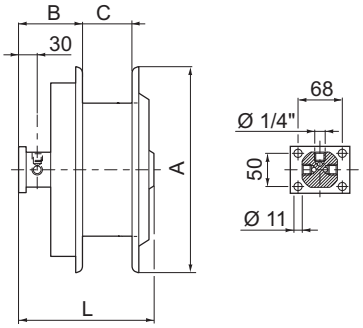

	–	–	–	Ø 1/4"
C	–	–	–	40
–	–	–	–	–
L	–	–	–	165

Modello *Model* Modèle *Modell* Modelo	**A**	**B**	**Lunghezza max. avvolgibile (mm) e connessioni** *Max. reel length (mm) and connections* Long. max. pouvant être enroulée (mm) et connexions *Maximale Wickellänge (mm) und Verbindungen* Longitud máx. enrollable (mm) y conexiones				**Peso** *Weight* Poids *Gewicht* Peso
	Ø mm	mm	–	–	–	Ø 1/4"	kg
4.064.001	325	70	–	–	–	4000	14
4.064.007	370	70	–	–	–	5500	15
4.064.002	385	70	–	–	–	6000	16
4.064.003	400	70	–	–	–	7200	16,5
4.064.004	420	70	–	–	–	8400	17,5
4.064.005	470	70	–	–	–	11000	18,5
4.064.006	500	70	–	–	–	12500	21,5

SERIE R.L 3V

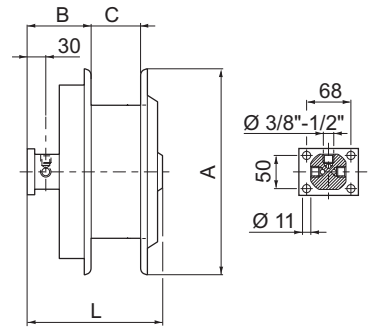

	–	–	Ø 3/8"	Ø 1/2"
C	–	–	54	66
–	–	–	–	–
L	–	–	216	240

Modello *Model* Modèle *Modell* Modelo	**A**	**B**	**Lunghezza max. avvolgibile (mm) e connessioni** *Max. reel length (mm) and connections* Long. max. pouvant être enroulée (mm) et connexions *Maximale Wickellänge (mm) und Verbindungen* Longitud máx. enrollable (mm) y conexiones				**Peso** *Weight* Poids *Gewicht* Peso kg	
	Ø mm	mm	–	–	Ø 3/8"	Ø 1/2"	3/8"	1/2"
4.079.001	325	110	–	–	3000	2500	19	20
4.079.002	385	110	–	–	5000	3500	21	22
4.079.003	400	110	–	–	6000	4500	22	23
4.079.004	420	110	–	–	6500	5500	22,4	23,4
4.079.005	470	110	–	–	8000	6500	24	25
4.079.000	470	110	–	–	8000	6500	24	25
4.079.006	500	110	–	–	10000	8000	29	30
4.079.007	530	110	–	–	11000	9000	30	31
4.079.008	560	110	–	–	12500	10000	36	37
4.079.009	625	110	–	–	16000	12500	40	41
4.079.011	650	110	–	–	18000	14000	46	45
4.079.010	715	110	–	–	22000	17500	46	47
4.079.012	520	110	–	–	10500	8500	29,5	30,5
4.079.013	790	110	–	–	26000	21000	49,5	50,5

AVVOLGITUBI IDRAULICI A 3 VIE CON ATTACCO FRONTALE DEI TUBI

3 way hydraulic hose reels with frontal attachment

Enrouleurs de tuyaux hydrauliques à 3 voie avec attache avant des tuyaux

3 Weg hydraulische Schlauchaufroller mit Frontalanschluss der Schläuche

Enrolladores de tubos hidráulicos de 3 carril con enganche frontal de los tubos

SERIE R.C 3V

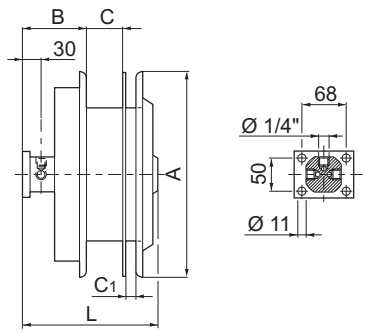

	Ø 3/16"	Ø 1/4"	Ø 5/16"	Ø 3/8"
C	21	27	31	36
C1	10	16	16	20
L	165	165	165	165

Modello *Model* Modèle *Modell* Modelo	**A**	**B**	**Lunghezza max. avvolgibile (mm) e connessioni** *Max. reel length (mm) and connections* Long. max. pouvant être enroulée (mm) et connexions *Maximale Wickellänge (mm) und Verbindungen* Longitud máx. enrollable (mm) y conexiones				**Peso** *Weight* Poids *Gewicht* Peso
	Ø mm	mm	Ø 3/16"	Ø 1/4"	Ø 5/16"	Ø 3/8"	kg
*** 4.117.001**	200	65	2000	1500	–	–	15
*** 4.117.002**	270	65	–	2500	2500	1800	16
*** 4.117.003**	300	65	–	4000	3400	2700	16,5
*** 4.117.004**	325	65	–	5000	4300	3500	17,5
*** 4.117.005**	385	65	–	7000	6500	5500	18,5
*** 4.117.006**	235	65	2200	2000	–	–	6
*** 4.117.007**	340	65	–	5200	4500	4000	18

* **Per tubi con raccordo ad occhio e rondelle "bonded-seals"**
* *For hoses with eye-fitting and "bonded-seals" washers*
* Pour des tuyaux avec raccord à oeillet et rondelles "bonded-seals"
* *Für Schläuche mit Auge-Kupplung und "bonded-seals" Scheiben*
* Por tubos con unión de ojete y arandelas "bonded-seals"

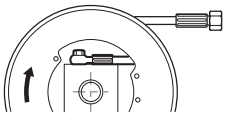

SERIE R.M 3V

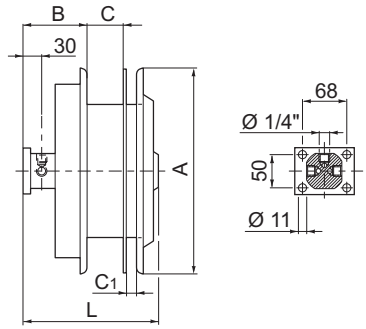

	–	–	–	Ø 1/4"
C	–	–	–	27
C1	–	–	–	16
L	–	–	–	165

Modello *Model* Modèle *Modell* Modelo	**A**	**B**	**Lunghezza max. avvolgibile (mm) e connessioni** *Max. reel length (mm) and connections* Long. max. pouvant être enroulée (mm) et connexions *Maximale Wickellänge (mm) und Verbindungen* Longitud máx. enrollable (mm) y conexiones				**Peso** *Weight* Poids *Gewicht* Peso
	Ø mm	mm	–	–	–	Ø 1/4"	kg
4.118.001	325	70	–	–	–	4000	14
4.118.007	370	70	–	–	–	5500	15
4.118.002	385	70	–	–	–	6000	16
4.118.003	400	70	–	–	–	7200	16,5
4.118.004	420	70	–	–	–	8400	17,5
4.118.005	470	70	–	–	–	11000	18,5
4.118.006	500	70	–	–	–	12500	21,5

SERIE R.L 3V

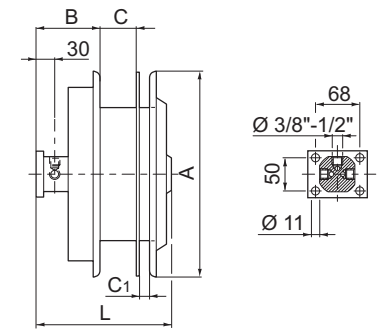

	–	–	Ø 3/8"	Ø 1/2"
C	–	–	36	46
C1	–	–	20	27
L	–	–	216	240

Modello *Model* Modèle *Modell* Modelo	**A**	**B**	**Lunghezza max. avvolgibile (mm) e connessioni** *Max. reel length (mm) and connections* Long. max. pouvant être enroulée (mm) et connexions *Maximale Wickellänge (mm) und Verbindungen* Longitud máx. enrollable (mm) y conexiones				**Peso** *Weight* Poids *Gewicht* Peso	kg
	Ø mm	mm	–	–	Ø 3/8"	Ø 1/2"	3/8"	1/2"
4.119.001	325	110	–	–	3000	2500	19	20
4.119.002	385	110	–	–	5000	3500	21	22
4.119.003	400	110	–	–	5000	4500	22	23
4.119.004	420	110	–	–	6500	5500	22,4	23,4
4.119.005	470	110	–	–	8000	6500	24	25
4.119.000	470	110	–	–	8000	6500	24	25
4.119.006	500	110	–	–	10000	8000	29	30
4.119.007	530	110	–	–	11000	9000	30	31
4.119.008	560	110	–	–	12500	10000	36	37
4.119.009	625	110	–	–	16000	12500	40	41
4.119.011	650	110	–	–	18000	14000	46	45
4.119.010	715	110	–	–	22000	17500	46	47
4.119.012	520	110	–	–	10500	8500	29,5	30,5
4.119.013	790	110	–	–	26000	21000	49,5	50,5

AVVOLGITUBI IDRAULICI A 4 VIE CON ATTACCO RADIALE DEI TUBI

4 way hydraulic hose reels with radial attachment

Enrouleurs de tuyaux hydrauliques à 4 voie avec attache radiale des tuyaux

4 Weg hydraulische Schlauchaufroller mit Radialanschluss der Schläuche

Enrolladores de tubos hidráulicos de 4 carril con enganche radial de los tubos

SERIE R.C 4V

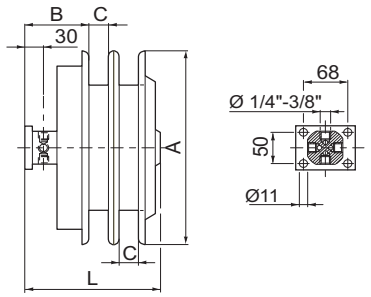

	Ø 3/16”	Ø 1/4”	Ø 5/16”	Ø 3/8”
C	21	27	31	36
L	–	189	220	220

Modello *Model* Modèle *Modell* Modelo	A	B	Lunghezza max. avvolgibile (mm) e connessioni *Max. reel length (mm) and connections* Long. max. pouvant être enroulée (mm) et connexions *Maximale Wickellänge (mm) und Verbindungen* Longitud máx. enrollable (mm) y conexiones				Peso *Weight* Poids *Gewicht* Peso
	Ø mm	mm	Ø 3/16”	Ø 1/4”	Ø 5/16”	Ø 3/8”	kg
* **4.080.001**	200	86	2000	1500	–	–	8,5
* **4.080.002**	270	86	–	2500	2500	1800	12,6
* **4.080.003**	300	86	–	4000	3400	2700	14,5
* **4.080.004**	325	86	–	5000	4300	3500	15
* **4.080.005**	385	86	–	7000	6500	5500	16,5
* **4.080.006**	235	86	2200	2000	–	–	6
* **4.080.007**	340	86	–	5200	4500	4000	18

*** Per tubi con raccordo ad occhio e rondelle “bonded-seals”**
** For hoses with eye-fitting and “bonded-seals” washers*
* Pour des tuyaux avec raccord à oeillet et rondelles “bonded-seals”
** Für Schläuche mit Auge-Kupplung und “bonded-seals” Scheiben*
* Por tubos con unión de ojete y arandelas “bonded-seals”

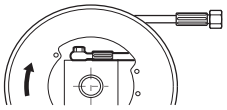

SERIE R.L 4V

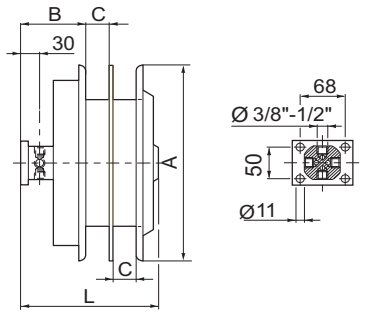

	–	Ø 5/16”	Ø 3/8”	Ø 1/2”
C	–	31	36	46
L	–	236	236	256

Modello *Model* Modèle *Modell* Modelo	A	B	Lunghezza max. avvolgibile (mm) e connessioni *Max. reel length (mm) and connections* Long. max. pouvant être enroulée (mm) et connexions *Maximale Wickellänge (mm) und Verbindungen* Longitud máx. enrollable (mm) y conexiones				Peso *Weight* Poids *Gewicht* Peso	kg
	Ø mm	mm	–	Ø 5/16”	Ø 3/8”	Ø 1/2”	5/16” 3/8”	1/2”
4.081.001	325	110	–	3500	3000	2500	20	22
4.081.002	385	110	–	5500	5000	3500	22	24
4.081.003	400	110	–	6000	5500	4500	22,5	24,5
4.081.004	420	110	–	7500	6500	5500	23	25,5
4.081.005	470	110	–	9500	8000	6500	24,5	27,5
4.081.000	470	110	–	9500	8000	6500	28 5	30 5
4.081.006	500	110	–	11000	10000	8000	31	34
4.081.007	530	110	–	13000	11000	9000	32	36
4.081.008	560	110	–	15000	12500	10000	38	41
4.081.009	625	110	–	18000	16000	12500	41	45
4.081.010	520	110	–	12500	10500	8500	31,5	35

SERIE R.L 4V

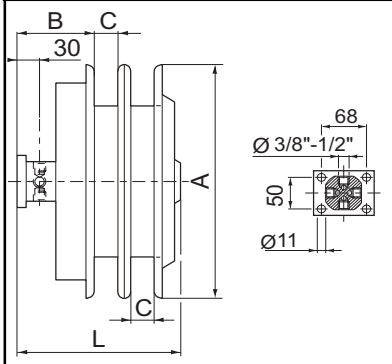

	–	Ø 5/16”	Ø 3/8”	Ø 1/2”
C	–	31	36	46
L	–	251	251	261

Modello *Model* Modèle *Modell* Modelo	A	B	Lunghezza max. avvolgibile (mm) e connessioni *Max. reel length (mm) and connections* Long. max. pouvant être enroulée (mm) et connexions *Maximale Wickellänge (mm) und Verbindungen* Longitud máx. enrollable (mm) y conexiones				Peso *Weight* Poids *Gewicht* Peso	kg
	Ø mm	mm	–	Ø 5/16”	Ø 3/8”	Ø 1/2”	5/16” 3/8”	1/2”
4.122.001	325	110		3500	3000	2000	20	22
4.122.013	370	110	–	5000	4500	3300	21	23
4.122.002	385	110	–	5500	5000	3500	22	24
4.122.003	400	110	–	6000	5500	4500	22,5	24,5
4 122 004	420	110	–	7500	6500	5500	23	25,5
4.122.005	470	110	–	9500	8000	6500	24,5	27,5
4.122.000	470	110	–	9500	8000	6500	28,5	30,5
4.122.006	500	110	–	11000	10000	8000	31	34
4.122.007	530	110	–	13000	11000	9000	32	36
4.122.008	560	110	–	15000	12500	10000	38	41
4.122.009	625	110	–	18000	16000	12500	41	45
4 122 010	650	110	–	20000	18000	14000	42	47
4.122.011	715	110	–	25000	22000	17500	43	48
4.122.012	790	110	–	–	27000	21000	44	49
4.122.014	520	110	–	12500	10500	8500	31,5	35

AVVOLGITUBI IDRAULICI A 1 VIA (Ø 3/4”)

1 way hydraulic hose reels (Ø 3/4”)
Enrouleurs de tuyaux hydrauliques à 1 voie *(Ø 3/4”)*
1 Weg hydraulische Schlauchaufroller (Ø 3/4”)
Enrolladores de tubos hidráulicos de 1 carril *(Ø 3/4”)*

SERIE 3/4" R.1V

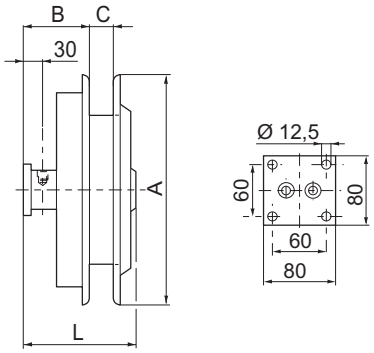

	–	–	Ø 5/8”	Ø 3/4”
C	–	–	27	33
L	–	–	119	129

Modello *Model* Modèle *Modell* Modelo	**A**	**B**	**Lunghezza max. avvolgibile (mm) e connessioni** *Max. reel length (mm) and connections* Long. max. pouvant être enroulée (mm) et connexions *Maximale Wickellänge (mm) und Verbindungen* Longitud máx. enrollable (mm) y conexiones				**Peso** *Weight* Poids *Gewicht* Peso
	Ø mm	mm	–	–	Ø 5/8”	Ø 3/4”	kg
4.120.001	470	97	–	–	4500	4000	24
4.120.002	500	97	–	–	5000	4500	25
4.120.003	530	97	–	–	6000	5200	26
4.120.004	560	97	–	–	7000	6300	28
4.120.005	625	97	–	–	9500	8000	30,5
4.120.006	715	97	–	–	12500	11000	35,5
4.120.007	790	97	–	–	15500	13500	39

SERIE 3/4" F.1V

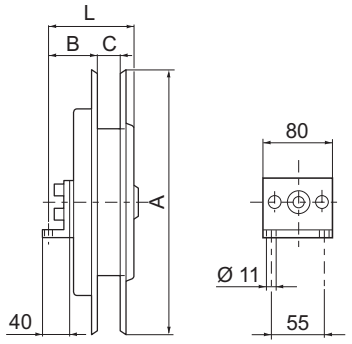

	–	–	Ø 5/8”	Ø 3/4”
C	–	–	27	33
L	–	–	114	124

Modello *Model* Modèle *Modell* Modelo	**A**	**B**	**Lunghezza max. avvolgibile (mm) e connessioni** *Max. reel length (mm) and connections* Long. max. pouvant être enroulée (mm) et connexions *Maximale Wickellänge (mm) und Verbindungen* Longitud máx. enrollable (mm) y conexiones				**Peso** *Weight* Poids *Gewicht* Peso
	Ø mm	mm	–	–	Ø 5/8”	Ø 3/4”	kg
4.121.001	470	97	–	–	4500	4000	24
4.121.002	500	97	–	–	5000	4500	25
4.121.003	530	97	–	–	6000	5200	26
4.121.004	560	97	–	–	7000	6300	28
4.121.005	625	97	–	–	9500	8000	30,5
4.121.006	715	97	–	–	12500	11000	35,5
4.121.007	790	97	–	–	15500	13500	39

AVVOLGITUBI IDRAULICI A 2 VIA (Ø 3/4”)

2 way hydraulic hose reels (Ø 3/4”)
Enrouleurs de tuyaux hydrauliques à 2 voie *(Ø 3/4”)*
2 Weg hydraulische Schlauchaufroller (Ø 3/4”)
Enrolladores de tubos hidráulicos de 2 carril *(Ø 3/4”)*

SERIE 3/4" R .2V

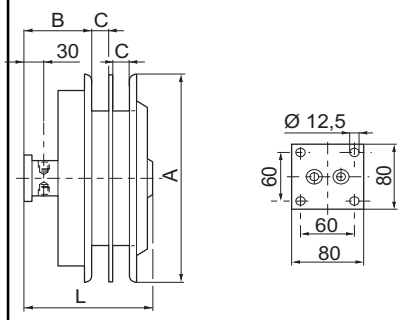

	–	–	Ø 5/8”	Ø 3/4”
C	–	–	27	33
L	–	–	208	220

Modello *Model* Modèle *Modell* Modelo	**A**	**B**	**Lunghezza max. avvolgibile (mm) e connessioni** *Max. reel length (mm) and connections* Long. max. pouvant être enroulée (mm) et connexions *Maximale Wickellänge (mm) und Verbindungen* Longitud máx. enrollable (mm) y conexiones				**Peso** *Weight* Poids *Gewicht* Peso
	Ø mm	mm	–	–	Ø 5/8”	Ø 3/4”	kg
4.077.001	470	97	–	–	4500	4000	24
4.077.002	500	97	–	–	5000	4500	25
4.077.003	530	97	–	–	6000	5200	26
4.077.004	560	97	–	–	7600	6300	28
4.077.005	625	97	–	–	9500	8000	30,5
4.077.006	715	97	–	–	12500	11000	35,5
4.077.007	790	97	–	–	15500	13500	39

AVVOLGITUBI IDRAULICI A 1 VIE CON ATTACCO FRONTALE DEI TUBI

1 way hydraulic hose reels with frontal attachment

Enrouleurs de tuyaux hydrauliques à 1 voie avec attache avant des tuyaux

1 Weg hydraulische Schlauchaufroller mit Frontalanschluss der Schläuche

Enrolladores de tubos hidráulicos de 1 carril con enganche frontal de los tubos

SERIE 5/8" F.L.1V

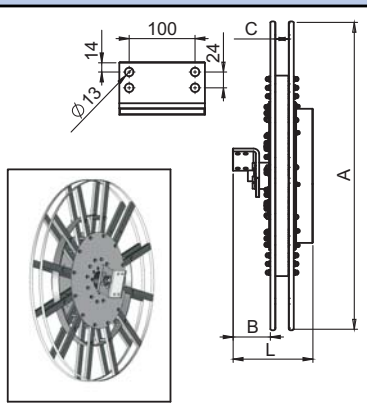

	–	–	–	Ø 5/8”
C	–	–	–	30
L	–	–	–	232

Modello *Model* Modèle *Modell* Modelo	**A**	**B**	**Lunghezza max. avvolgibile (mm) e connessioni** *Max. reel length (mm) and connections* Long. max. pouvant être enroulée (mm) et connexions *Maximale Wickellänge (mm) und Verbindungen* Longitud máx. enrollable (mm) y conexiones				**Peso** *Weight* Poids *Gewicht* Peso
	Ø mm	mm	–	–	–	Ø 5/8”	kg
4.470.1000	1000	129	–	–	–	19000	–
4.470.1150	1150	129	–	–	–	24000	–
4.470.1210	1210	129	–	–	–	30000	–
4.470.1400	1400	129				42000	–

SERIE 3/4” F.L.1V

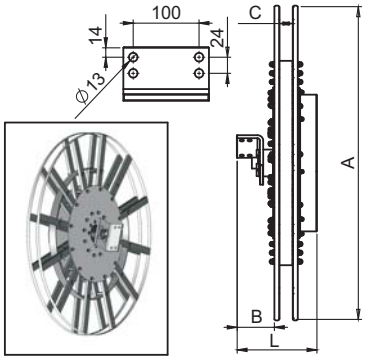

	–	–	–	Ø 3/4”
C	–	–	–	35
L	–	–	–	237

Modello *Model* Modèle *Modell* Modelo	**A**	**B**	**Lunghezza max. avvolgibile (mm) e connessioni** *Max. reel length (mm) and connections* Long. max. pouvant être enroulée (mm) et connexions *Maximale Wickellänge (mm) und Verbindungen* Longitud máx. enrollable (mm) y conexiones				**Peso** *Weight* Poids *Gewicht* Peso
	Ø mm	mm	–	–	–	Ø 3/4”	kg
4.471.1000	1000	129	–	–	–	16000	–
4.471.1150	1150	129	–	–	–	22000	–
4.471.1200	1200	129	–	–	–	26000	–
4.471.1400	1400	129	–	–	–	37000	–

SERIE 1 ” F.L.1V

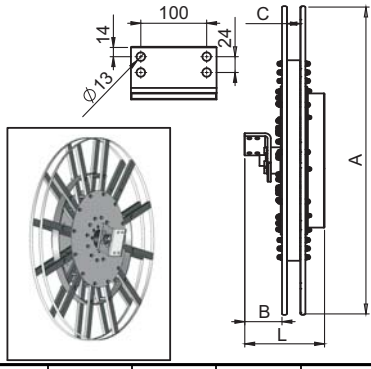

	–	–	–	Ø 1”
C	–	–	–	41
L	–	–	–	243

Modello *Model* Modèle *Modell* Modelo	**A**	**B**	**Lunghezza max. avvolgibile (mm) e connessioni** *Max. reel length (mm) and connections* Long. max. pouvant être enroulée (mm) et connexions *Maximale Wickellänge (mm) und Verbindungen* Longitud máx. enrollable (mm) y conexiones				**Peso** *Weight* Poids *Gewicht* Peso
	Ø mm	mm	–	–	–	Ø 1”	kg
4.472.1000	1000	129	–	–	–	12000	–
4.472.1110	1110	129	–	–	–	17000	–
4.472.1200	1200	129	–	–	–	20000	–
4.472.1420	1420	129	–	–	–	31000	–
4.472.1500	1500	129	–	–	–	36000	–
4.472.1710	1710	129	–	–	–	50000	–

AVVOLGITUBI IDRAULICI A 2 VIE CON ATTACCO RADIALE DEI TUBI

2 way hydraulic hose reels with radial attachment

Enrouleurs de tuyaux hydrauliques à 2 voie avec attache radiale des tuyaux

2 Weg hydraulische Schlauchaufroller mit Radialanschluss der Schläuche

Enrolladores de tubos hidráulicos de 2 carril con enganche radial de los tubos

SERIE 5/8" R.L.2V

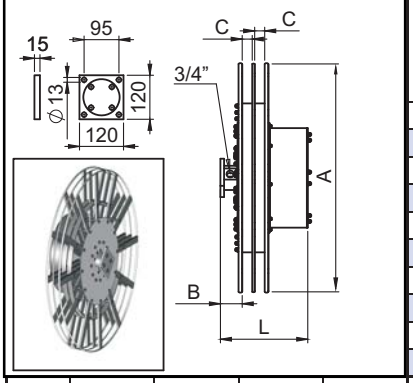

	–	–	–	Ø 5/8"
C	–	–	–	30
L	–	–	–	300

Modello *Model* Modèle *Modell* Modelo	**A**	**B**	**Lunghezza max. avvolgibile (mm) e connessioni** *Max. reel length (mm) and connections* Long. max. pouvant être enroulée (mm) et connexions *Maximale Wickellänge (mm) und Verbindungen* Longitud máx. enrollable (mm) y conexiones				**Peso** *Weight* Poids *Gewicht* Peso
	Ø mm	mm	–	–	–	Ø 5/8"	kg
4.473.1000	1000	86	–	–	–	19000	–
4.473.1150	1150	86	–	–	–	24000	–
4.473.1200	1200	86	–	–	–	30000	–
4.473.1400	1400	86	–	–	–	42000	–

SERIE 3/4" R.L.2V

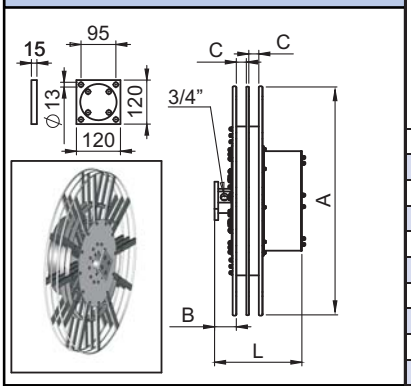

	–	–	–	Ø 3/4"
C	–	–	–	35
L	–	–	–	300

Modello *Model* Modèle *Modell* Modelo	**A**	**B**	**Lunghezza max. avvolgibile (mm) e connessioni** *Max. reel length (mm) and connections* Long. max. pouvant être enroulée (mm) et connexions *Maximale Wickellänge (mm) und Verbindungen* Longitud máx. enrollable (mm) y conexiones				**Peso** *Weight* Poids *Gewicht* Peso
	Ø mm	mm	–	–	–	Ø 3/4"	kg
4.474.1000	1000	81	–	–	–	15000	–
4.474.1150	1150	81	–	–	–	22000	–
4.474.1200	1200	81	–	–	–	26000	–
4.474.1400	1400	81	–	–	–	37000	–

SERIE 1 " R.L.2V

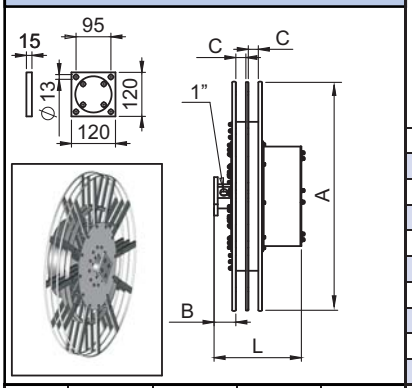

	–	–	–	Ø 1"
C	–	–	–	41
L	–	–	–	357

Modello *Model* Modèle *Modell* Modelo	**A**	**B**	**Lunghezza max. avvolgibile (mm) e connessioni** *Max. reel length (mm) and connections* Long. max. pouvant être enroulée (mm) et connexions *Maximale Wickellänge (mm) und Verbindungen* Longitud máx. enrollable (mm) y conexiones				**Peso** *Weight* Poids *Gewicht* Peso
	Ø mm	mm	–	–	–	Ø 1"	kg
4.475.1000	1000	101	–	–	–	12000	–
4.475.1110	1110	101	–	–	–	17000	–
4.475.1200	1200	101	–	–	–	20000	–
4.475.1420	1420	101	–	–	–	31000	–
4.475.1500	1500	101	–	–	–	36000	–
4.475.1710	1710	101	–	–	–	50000	–

AVVOLGITUBI IDRAULICI A 4 VIE CON ATTACCO RADIALE DEI TUBI (CORPI INDIPENDENTI)

4 way hydraulic hose reels with radial attachment (independent casings)

Enrouleurs de tuyaux hydrauliques à 4 voies avec attache radiale des tuyaux (corps indépendants)

4 Weg hydraulische Schlauchaufroller mit Radialanschluss der Schläuche (unabhängigen Körpern)

Enrolladores de tubos hidráulicos de 4 carrilles con enganche radial de los tubos (cuerpos independientes)

La caratteristica principale di questi avvolgitubi è quella di avere su un unico albero due corpi e due molle indipendenti. Ciò allo scopo di compensare le deformazioni delle coppie di tubi soggette a pressioni diverse. Su questi avvolgitubi possono essere montate coppie di tubi con diametri e lunghezze diverse tra di loro. È consigliato l'acquisto dell'avvolgitubo completo di tubi.

The main feature of this hose reels is that it has two casings and two independent springs on a single shaft. This is designed to compensate for the warping of the pair of hoses caused by different rates of pressure to which the hoses are exposed. The hose reel can winding up pairs of hoses with different diametes and length between them. We recommend to purchase the hose reels complete with hoses.

La principale caractéristique de ces enrouleurs de tuyaux, c'est qu'ils ont, sur un arbre unique, deux corps et deux ressorts indépendants. Ce fait permet de compenser les déformations des paires de tuyaux qui sont sujets à des pressions différentes. Sur ces enrouleurs de tuyaux on peut monter des paires de tuyaux dont les diamètres et les longueurs sont différents les uns des autres. Nous vous conseillons d'acheter les enrouleurs de tuyaux déjà équipés de tuyaux.

Die Haupteigenschaft dieser Schlauchaufrollern ist, dass sie auf einer einzigen Welle zwei Körper und zwei unabhängige Federn aufweisen. Dies dient zum Ausgleich der Verformungen der Schlauchpaare, die einem unterschiedlichem Druck ausgesetzt sind. Auf diesen Schlauchaufrollern können Schlauchpaare mit unterschiedlichen Durchmessern und Längen montiert werden. Es wird empfohlen, die Schlauchaufroller komplett mit den Schläuchen zu kaufen.

La característica principal de estos enrolladores de tubos es la de tener sobre un único árbol dos cuerpos y dos resortes independientes. Esto tiene como objetivo compensar las deformaciones de los pares de tubos sujetos a diferentes presiones. En estos enrolladores de tubos pueden montarse pares de tubos con diámetros y larguras diferentes entre sí. Se aconseja la adquisición del envolvedor de tubos junto con los tubos.

SERIE 2+2 R.C

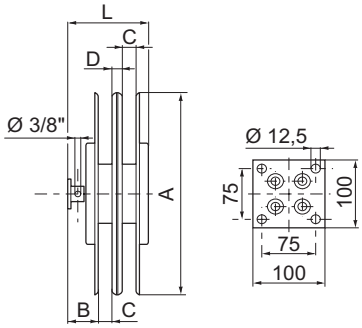

	Ø 1/4"	Ø 5/16"	Ø 3/8"	Ø 1/2"
C	27	31	36	46
D	74	64	56	46
L	260	260	260	260

Modello *Model* Modèle *Modell* Modelo	**A**	**B**	**Lunghezza max. avvolgibile (mm) e connessioni** *Max. reel length (mm) and connections* Long. max. pouvant être enroulée (mm) et connexions *Maximale Wickellänge (mm) und Verbindungen* Longitud máx. enrollable (mm) y conexiones				**Peso** *Weight* Poids *Gewicht* Peso
	Ø mm	mm	Ø 1/4"	Ø 5/16"	Ø 3/8"	–	kg
4.082.001	325	100	4000	3500	3000	–	25
4.082.002	385	100	6000	5500	5000	–	27
4.082.003	400	100	7200	6000	5500	–	28
4.082.004	420	100	8500	7500	6500	–	29
4.082.005	470	100	11000	9500	8000	–	30,5

SERIE 2+2 R.COMPACT

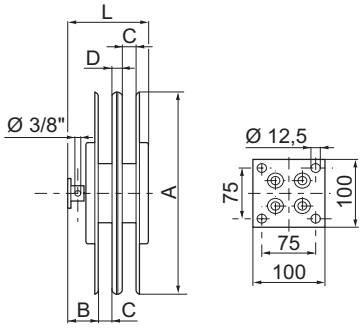

	–	–	Ø 5/16"	Ø 3/8"
C	–	–	31	36
D	–	–	67	56
L	–	–	275	275

Modello *Model* Modèle *Modell* Modelo	**A**	**B**	**Lunghezza max. avvolgibile (mm) e connessioni** *Max. reel length (mm) and connections* Long. max. pouvant être enroulée (mm) et connexions *Maximale Wickellänge (mm) und Verbindungen* Longitud máx. enrollable (mm) y conexiones				**Peso** *Weight* Poids *Gewicht* Peso
	Ø mm	mm	–	–	Ø 5/16"	Ø 3/8"	kg
4.083.000	470	97	–	–	9500	8000	45
4.083.001	500	97	–	–	11000	10000	47
4.083.002	530	97	–	–	13000	11000	49
4.083.003	560	97	–	–	15000	12500	50
4.083.004	625	97	–	–	18000	16000	54
4.083.005	715	97	–	–	25000	22000	59
4.083.006	650	97	–	–	20000	18000	49,5

AVVOLGITUBI IDRAULICI A 4 VIE CON CORPI INDIPENDENTI (MOLLA RINFORZATA)

4 way hydraulic hose reels with independent casings (reinforced spring)

Enrouleurs de tuyaux hydrauliques à 4 voies avec corps indépendants (ressort renforcée)

4 Weg hydraulische Schlauchaufroller mit unabhängigen Körpern (verstärken Feder)

Enrolladores de tubos hidráulicos de 4 carrilles con cuerpos independientes (resorte reforzada)

SERIE 2+2 R.M MEDIA

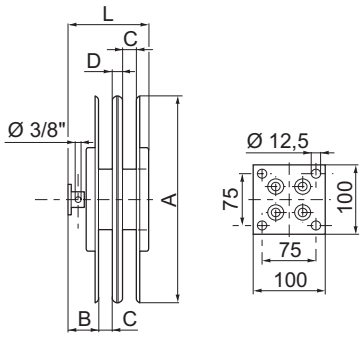

			Ø 5/16”	Ø 3/8”
C	–	–	31	36
D	–	–	67	56
L	–	–	290	290

Modello *Model* Modèle *Modell* Modelo	**A**	**B**	**Lunghezza max. avvolgibile (mm) e connessioni** *Max. reel length (mm) and connections* Long. max. pouvant être enroulée (mm) et connexions *Maximale Wickellänge (mm) und Verbindungen* Longitud máx. enrollable (mm) y conexiones				**Peso** *Weight* Poids *Gewicht* Peso
	Ø mm	mm	–	–	Ø 5/16”	Ø 3/8”	kg
4.084.000	470	110	–	–	9500	8000	54
4.084.001	500	110	–	–	11000	10000	56
4.084.002	530	110	–	–	13000	11000	57
4.084.003	560	110	–	–	15000	12500	59
4.084.004	625	110	–	–	18000	16000	67,5
4.084.005	715	110		–	25000	22000	74,5
4.084.006	650	110	–	–	20000	18000	68,5

SERIE 2+2 R.M FORTE

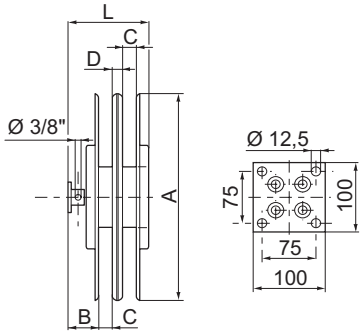

			Ø 5/16”	Ø 3/8”
C	–	–	31	36
D	–	–	67	56
L	–	–	300	300

Modello *Model* Modèle *Modell* Modelo	**A**	**B**	**Lunghezza max. avvolgibile (mm) e connessioni** *Max. reel length (mm) and connections* Long. max. pouvant être enroulée (mm) et connexions *Maximale Wickellänge (mm) und Verbindungen* Longitud máx. enrollable (mm) y conexiones				**Peso** *Weight* Poids *Gewicht* Peso
	Ø mm	mm	–	–	Ø 5/16”	Ø 3/8”	kg
4.103.000	470	115	–	–	9500	8000	54
4.103.001	500	115	–	–	11000	10000	56
4.103.002	530	115	–	–	13000	11000	57
4.103.003	560	115	–	–	15000	12500	59
4.103.004	625	115	–	–	18000	16000	67,5
4.103.005	715	115	–	–	25000	22000	74,5
4.103.006	650	115	–	–	20000	18000	69,5

SERIE 2+2 R.L

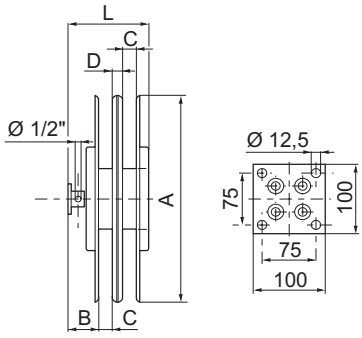

				Ø 1/2”
C	–	–	–	46
D	–	–	–	60
L	–	–	–	314

Modello *Model* Modèle *Modell* Modelo	**A**	**B**	**Lunghezza max. avvolgibile (mm) e connessioni** *Max. reel length (mm) and connections* Long. max. pouvant être enroulée (mm) et connexions *Maximale Wickellänge (mm) und Verbindungen* Longitud máx. enrollable (mm) y conexiones				**Peso** *Weight* Poids *Gewicht* Peso
	Ø mm	mm	–	–	–	Ø 1/2”	kg
4.085.000	470	120	–	–	–	6500	58
4.085.001	500	120	–	–	–	8000	60
4.085.002	530	120	–	–	–	9000	61
4.085.003	560	120	–	–	–	10000	64
4.085.004	625	120	–	–	–	12500	72,5
4.085.005	715	120	–	–	–	17500	79,5
4.085.006	790	120	–	–	–	21000	83,5
4.085.007	650	120	–	–	–	14000	74,5

AVVOLGITUBI IDRAULICI A 5 VIE CON ATTACCO RADIALE DEI TUBI (CORPI INDIPENDENTI)

5 way hydraulic hose reels with radial attachment (independent casings)
Enrouleurs de tuyaux hydrauliques à 5 voies avec attache radiale des tuyaux (corps indépendants)
5 Weg hydraulische Schlauchaufroller mit Radialanschluss der Schläuche (unabhängigen Körpern)
Enrolladores de tubos hidráulicos de 5 carrilles con enganche radial de los tubos (cuerpos independientes)

SERIE 3+2 R.M.L

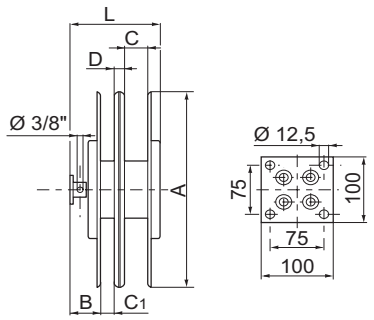

Modello *Model* Modèle *Modell* Modelo	A	B	Lunghezza max. avvolgibile (mm) e connessioni *Max. reel length (mm) and connections* Long. max. pouvant être enroulée (mm) et connexions *Maximale Wickellänge (mm) und Verbindungen* Longitud máx. enrollable (mm) y conexiones				Peso *Weight* Poids *Gewicht* Peso
	Ø mm	mm	–	–	–	Ø 3/8"	kg
4.087.000	470	110	–	–	–	8000	60
4.087.001	500	110	–	–	–	10000	66
4.087.002	530	110	–	–	–	11000	67, 5
4.087.003	560	110	–	–	–	12500	70
4.087.004	625	110	–	–	–	16000	74
4.087.005	715	110	–	–	–	22000	81
4.087.006	790	110	–	–	–	27000	89
4.087.007	650	110	–	–	–	18000	76,5

				Ø 3/8"
C	–	–		54
C1	–	–	–	36
L	–	–	–	310

A richiesta - *On request* - Sur demande - *Auf Anfrage* - Bajo pedido

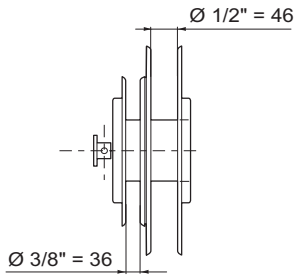

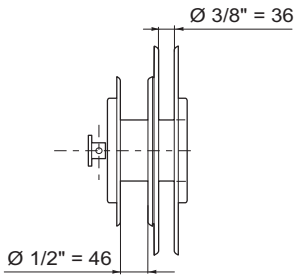

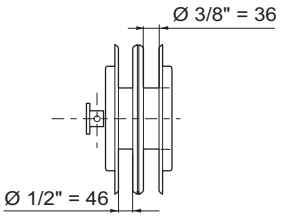

AVVOLGITUBI IDRAULICI A 5 VIE CON ATTACCO RADIALE DEI TUBI

5 way hydraulic hose reels with radial attachment
Enrouleurs de tuyaux hydrauliques à 5 voies avec attache radiale des tuyaux
5 Weg hydraulische Schlauchaufroller mit Radialanschluss der Schläuche
Enrolladores de tubos hidráulicos de 5 carrilles con enganche radial de los tubos

SERIE R.L 5V

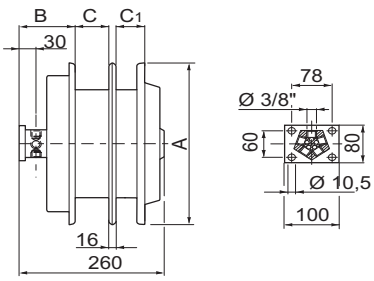

Modello *Model* Modèle *Modell* Modelo	A	B	Lunghezza max. avvolgibile (mm) e connessioni *Max. reel length (mm) and connections* Long. max. pouvant être enroulée (mm) et connexions *Maximale Wickellänge (mm) und Verbindungen* Longitud máx. enrollable (mm) y conexiones				Peso *Weight* Poids *Gewicht* Peso
	Ø mm	mm	–	–	–	Ø 3/8"	kg
4.086.001	325	110	–	–	–	3000	23
4.086.002	385	110	–	–	–	5000	26
4.086.003	400	110	–	–	–	5500	26,5
4.086.004	420	110	–	–	–	6500	27,5
4.086.005	470	110	–	–	–	8000	30
4.086.006	500	110	–	–	–	10000	37
4.086.007	530	110	–	–	–	11000	39
4.086.008	560	110	–	–	–	12500	45
4.086.009	625	110	–	–	–	16000	50

				Ø 3/8"
C	–	–	–	54
C1	–	–	–	36

AVVOLGITUBI ELETTROIDRAULICI

Electro-hydraulic hose reels

Enrouleurs électro-hydrauliques

Elektrohydraulische Schlauchaufroller

Enrolladores de tubos electrohidráulicos

Gli avvolgitubi elettroidraulici hanno le stesse caratteristiche di quelli idraulici. Dette caratteristiche vengono elencate nelle pagine precedenti. Per quanto riguarda, invece, le caratteristiche elettriche, gli avvolgitubi elettroidraulici hanno i contatti elettrici striscianti per comandi a 12 - 24 V. Per questi avvolgitubi il peso viene considerato comprensivo di tubo idraulico e cavo elettrico.

The electro-hydraulic hose reels have the same characteristics as those of the hydraulic hose reels. These characteristics are listed in the preceding. Instead, as far as the electrical characteristics of the electro-hydraulic hose reels are concerned, these are sliding electrical contacts for 12 - 24 V controls. For these hose reels , the weight includes the hydraulic hose and electric cable.

Les enrouleurs électro-hydrauliques ont les mêmes caractéristiques que les enrouleurs hydrauliques. Ces caractéristiques sont énumérées dans les pages précédentes. En ce qui concerne les caractéristiques électriques, au contraire, les enrouleurs électro-hydrauliques ont les contacts électriques glissants pour commandes à 12 - 24 V. Pour ces enrouleurs, le poids comprend le tuyau hydraulique et le câble électrique.

Die elektrohydraulischen Schlauchaufroller haben die gleichen Eigenschaften wie die hydraulischen. Diese Eigenschaften werden in den vorausgehenden Seiten aufgeführt. Hinsichtlich der elektrischen Eigenschaften der elektrohydraulischen Schlauchaufroller weisen sie Schleifkontakte für eine Spannung von 12 - 24 V auf. Bei diesen Schlauchaufrollern versteht sich das Gewicht einschließlich Hydraulikschlauch und Stromversorgungskabel.

Los enrolladores de tubos electrohidráulicos tienen las mismas características que los hidráulicos. Dichas características se detallan en las páginas anteriores. En cambio, por lo que se refiere a las características eléctricas, los enrolladores de tubos electrohidráulicos tienen contactos eléctricos corredizos para mandos de 12 - 24 V. Para estos enrolladores de tubos el peso es considerado con el tubo hidráulico y el cable eléctrico incluidos.

AVVOLGITUBI ELETTROIDRAULICI A 1 VIA CON ATTACCO FRONTALE DEI TUBI

1 way electro-hydraulic hose reels with frontal attachment

Enrouleurs de tuyaux électro-hydrauliques à 1 voie avec attache avant des tuyaux

1 Weg elektrohydraulische Schlauchaufroller mit Frontalanschluss der Schläuche

Enrolladores de tubos electrohidráulicos de 1 carril con engance frontal de los tubos

SERIE F.C EI 1V

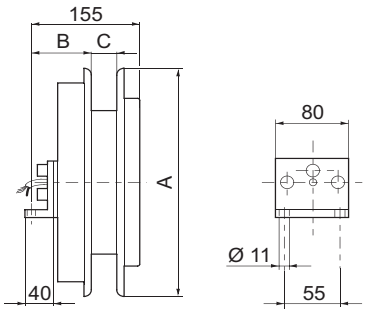

		Ø 1/4"	Ø 5/16"	Ø 3/8"
C	–	27	31	36

Modello *Model* Modèle *Modell* Modelo	A	B	Lunghezza max. avvolgibile (mm) e connessioni *Max. reel length (mm) and connections* Long. max. pouvant être enroulée (mm) et connexions *Maximale Wickellänge (mm) und Verbindungen* Longitud máx. enrollable (mm) y conexiones				N° contatti *N° contacts* Nombre de contacts *Kontaktanzahl* N° contactos	Peso *Weight* Poids *Gewicht* Peso
	Ø mm	mm	–	Ø 1/4"	Ø 5/16"	Ø 3/8"	3 ÷ 7 Ampere	kg
* **4.091.001**	200	65	–	1500	–	–	2 ÷ 4	8,5
* **4.091.002**	270	65	–	2500	2500	1800	2 ÷ 4	10,2
* **4.091.003**	300	65	–	4000	3200	2700	2 ÷ 4	12
* **4.091.004**	325	65	–	5000	4300	3500	2 ÷ 4	13
* **4.091.005**	385	65	–	7000	6500	5500	2 ÷ 4	14
* **4.091.006**	235	65	–	2000	–	–	2 ÷ 4	9
* **4.091.007**	340	65	–	5200	4500	4000	2 ÷ 4	13,5

*** Per tubi con raccordo ad occhio e rondelle "bonded-seals"**
** For hoses with eye-fitting and "bonded-seals" washers*
* Pour des tuyaux avec raccord à oeillet et rondelles "bonded-seals"
** Für Schläuche mit Auge-Kupplung und "bonded-seals" Scheiben*
* Por tubos con unión de ojete y arandelas "bonded-seals"

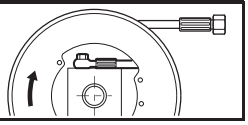

SERIE F.M EI 1V

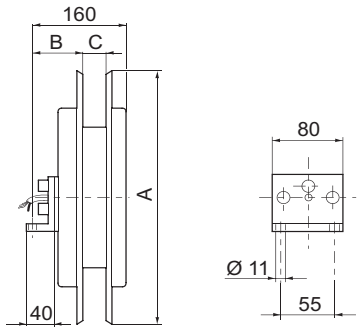

	Ø 1/4"	Ø 5/16"	Ø 3/8"	Ø 1/2"
C	27	31	36	46

Modello *Model* Modèle *Modell* Modelo	A	B	Lunghezza max. avvolgibile (mm) e connessioni *Max. reel length (mm) and connections* Long. max. pouvant être enroulée (mm) et connexions *Maximale Wickellänge (mm) und Verbindungen* Longitud máx. enrollable (mm) y conexiones				N° contatti *N° contacts* Nombre de contacts *Kontaktanzahl* N° contactos	Peso *Weight* Poids *Gewicht* Peso
	Ø mm	mm	* Ø 1/4"	* Ø 5/16"	Ø 3/8"	Ø 1/2"	3 ÷ 7 Ampere	kg
4.092.001	325	70	4000	3500	3000	2500	2 ÷ 12	15,5
4.092.002	385	70	6000	5500	5000	3300	2 ÷ 12	18
4.092.003	400	70	7200	6000	5500	3500	2 ÷ 12	18,5
4.092.004	420	70	8400	7500	6500	5500	2 ÷ 12	19,5
4.092.005	470	70	11000	9500	8000	6500	2 ÷ 12	21

*** Per tubi con: Ø 1/4" - Ø 5/16" - 3 ÷ 7 Ampere - massimo contatti 2 ÷ 5**
** For hoses with: Ø 1/4" - Ø 5/16" - 3 ÷ 7 Ampere - contacts max. 2 ÷ 5*
* Pour des tuyaux avec: Ø 1/4" - Ø 5/16" - 3 ÷ 7 Ampere - max. contacts 2 ÷ 5
** Für Schläuche mit: Ø 1/4" - Ø 5/16" - 3 ÷ 7 Ampere- Kontakt max. 2 ÷ 5*
* Por tubos con: Ø 1/4" - Ø 5/16" - 3 ÷ 7 Ampere - contactos máx. 2 ÷ 5

SERIE F.L EI 1V

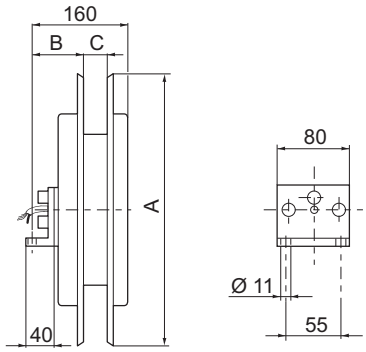

	Ø 1/4"	Ø 5/16"	Ø 3/8"	Ø 1/2"
C	27	31	36	46

Modello *Model* Modèle *Modell* Modelo	A	B	Lunghezza max. avvolgibile (mm) e connessioni *Max. reel length (mm) and connections* Long. max. pouvant être enroulée (mm) et connexions *Maximale Wickellänge (mm) und Verbindungen* Longitud máx. enrollable (mm) y conexiones				N° contatti *N° contacts* Nombre de contacts *Kontaktanzahl* N° contactos	Peso *Weight* Poids *Gewicht* Peso
	Ø mm	mm	* Ø 1/4"	* Ø 5/16"	Ø 3/8"	Ø 1/2"	3 ÷ 7 Ampere	kg
4.093.000	470	80	11000	9500	8000	6500	2 ÷ 12	31
4.093.001	500	80	12500	11000	10000	8000	2 ÷ 12	31
4.093.002	530	80	14000	13000	11000	9000	2 ÷ 12	32
4.093.003	560	80	16000	15000	12500	10000	2 ÷ 12	34,5
4.093.004	625	80	21500	18000	16000	12500	2 ÷ 12	38
4.093.005	715	80		25000	22000	17500	2 ÷ 12	41
4.093.006	790	80	–	–	27000	21000	2 ÷ 12	45

*** Per tubi con: Ø 1/4" - Ø 5/16" - 3 ÷ 7 Ampere - massimo contatti 2 ÷ 5**
** For hoses with: Ø 1/4" - Ø 5/16" - 3 ÷ 7 Ampere - contacts max. 2 ÷ 5*
* Pour des tuyaux avec: Ø 1/4" - Ø 5/16" - 3 ÷ 7 Ampere - max. contacts 2 ÷ 5
** Für Schläuche mit: Ø 1/4" - Ø 5/16" - 3 ÷ 7 Ampere- Kontakt max. 2 ÷ 5*
* Por tubos con: Ø 1/4" - Ø 5/16" - 3 ÷ 7 Ampere - contactos máx. 2 ÷ 5

AVVOLGITUBI ELETTROIDRAULICI A 1VIA CON ATTACCO RADIALE DEI TUBI

1 way electro-hydraulic hose reels with radial attachment

Enrouleurs de tuyaux électro-hydrauliques à 1 voie avec attache radiale des tuyaux

1 Weg elektrohydraulische Schlauchaufroller mit Radialanschluss der Schläuche

Enrolladores de tubos electrohidráulicos de 1 carril con engance radial de los tubos

SERIE R.C EI 1V

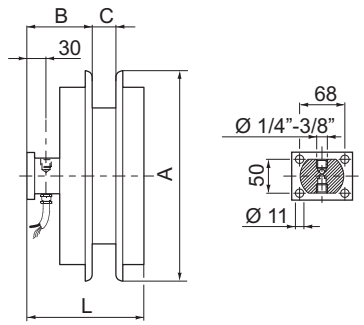

		Ø 1/4"	Ø 5/16"	Ø 3/8"
C	–	27	31	36

Modello / *Model* / Modèle / *Modell* / Modelo	A	B	Lunghezza max. avvolgibile (mm) e connessioni / *Max. reel length (mm) and connections* / Long. max. pouvant être enroulée (mm) et connexions / *Maximale Wickellänge (mm) und Verbindungen* / Longitud máx. enrollable (mm) y conexiones				N° contatti / *N° contacts* / Nombre de contacts / *Kontaktanzahl* / N° contactos	Peso / *Weight* / Poids / *Gewicht* / Peso
	Ø mm	mm	–	Ø 1/4"	Ø 5/16"	Ø 3/8"	3 ÷ 7 Ampere	kg
*** 4.112.001**	200	65	–	1500	–	–	2 ÷ 4	8,5
*** 4.112.002**	270	65	–	2500	2500	1800	2 ÷ 4	10,2
*** 4.112.003**	300	65	–	4000	3200	2700	2 ÷ 4	12
*** 4.112.004**	325	65	–	5000	4300	3500	2 ÷ 4	13
*** 4.112.005**	385	65	–	7000	6500	5500	2 ÷ 4	14
*** 4.112.006**	235	65	–	2000	–	–	2 ÷ 4	9
*** 4.112.007**	340	65	–	5200	4500	4000	2 ÷ 4	13,5

*** Per tubi con raccordo ad occhio e rondelle "bonded-seals"**
** For hoses with eye-fitting and "bonded-seals" washers*
* Pour des tuyaux avec raccord à oeillet et rondelles "bonded-seals"
** Für Schläuche mit Auge-Kupplung und "bonded-seals" Scheiben*
* Por tubos con unión de ojete y arandelas "bonded-seals"

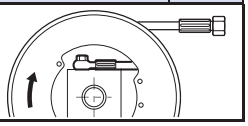

SERIE R.M EI 1V

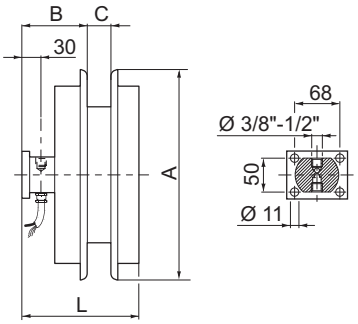

	Ø 1/4"	Ø 5/16"	Ø 3/8"	Ø 1/2"
C	27	31	36	46
L	203	203	222	222

Modello / *Model* / Modèle / *Modell* / Modelo	A	B	Lunghezza max. avvolgibile (mm) e connessioni / *Max. reel length (mm) and connections* / Long. max. pouvant être enroulée (mm) et connexions / *Maximale Wickellänge (mm) und Verbindungen* / Longitud máx. enrollable (mm) y conexiones				N° contatti / *N° contacts* / Nombre de contacts / *Kontaktanzahl* / N° contactos	Peso / *Weight* / Poids / *Gewicht* / Peso
	Ø mm	mm	* Ø 1/4"	* Ø 5/16"	Ø 3/8"	Ø 1/2"	3 ÷ 7 Ampere	kg
4.094.001	325	70	4000	3500	3000	2500	2 ÷ 12	15,5
4.094.002	385	70	6000	5500	5000	3500	2 ÷ 12	18
4.094.003	400	70	7200	6000	5500	4500	2 ÷ 12	18,5
4.094.004	420	70	8400	7500	6500	5500	2 ÷ 12	19,5
4.094.005	470	70	11000	9500	8000	6500	2 ÷ 12	21

*** Per tubi con: Ø 1/4" - Ø 5/16" - 3 ÷ 7 Ampere - massimo contatti 2 ÷ 5**
** For hoses with: Ø 1/4" - Ø 5/16" - 3 ÷ 7 Ampere - contacts max. 2 ÷ 5*
* Pour des tuyaux avec: Ø 1/4" - Ø 5/16" - 3 ÷ 7 Ampere - max. contacts 2 ÷ 5
** Für Schläuche mit: Ø 1/4" - Ø 5/16" - 3 ÷ 7 Ampere- Kontakt max. 2 ÷ 5*
* Por tubos con: Ø 1/4" - Ø 5/16" - 3 ÷ 7 Ampere - contactos máx. 2 ÷ 5

SERIE R.L EI 1V

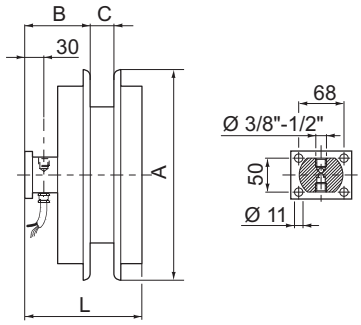

	Ø 1/4"	Ø 5/16"	Ø 3/8"	Ø 1/2"
C	27	31	36	46
L	203	203	222	222

Modello / *Model* / Modèle / *Modell* / Modelo	A	B	Lunghezza max. avvolgibile (mm) e connessioni / *Max. reel length (mm) and connections* / Long. max. pouvant être enroulée (mm) et connexions / *Maximale Wickellänge (mm) und Verbindungen* / Longitud máx. enrollable (mm) y conexiones				N° contatti / *N° contacts* / Nombre de contacts / *Kontaktanzahl* / N° contactos	Peso / *Weight* / Poids / *Gewicht* / Peso
	Ø mm	mm	* Ø 1/4"	* Ø 5/16"	Ø 3/8"	Ø 1/2"	3 ÷ 7 Ampere	kg
4.095.000	470	97	11000	9500	8000	6500	2 ÷ 12	31
4.095.001	500	97	12500	11000	10000	8500	2 ÷ 12	31
4.095.002	530	97	14500	13000	11000	9000	2 ÷ 12	32
4.095.003	560	97	16000	15000	12500	10000	2 ÷ 12	34,5
4.095.004	625	97	21500	18000	16000	12500	2 ÷ 12	38
4.095.005	715	97		25000	22000	17500	2 ÷ 12	41
4.095.006	790	97	–	–	27000	21000	2 ÷ 12	46

*** Per tubi con: Ø 1/4" - Ø 5/16" - 3 ÷ 7 Ampere - massimo contatti 2 ÷ 5**
** For hoses with: Ø 1/4" - Ø 5/16" - 3 ÷ 7 Ampere - contacts max. 2 ÷ 5*
* Pour des tuyaux avec: Ø 1/4" - Ø 5/16" - 3 ÷ 7 Ampere - max. contacts 2 ÷ 5
** Für Schläuche mit: Ø 1/4" - Ø 5/16" - 3 ÷ 7 Ampere- Kontakt max. 2 ÷ 5*
* Por tubos con: Ø 1/4" - Ø 5/16" - 3 ÷ 7 Ampere - contactos máx. 2 ÷ 5

AVVOLGITUBI ELETTROIDRAULICI A 2VIE CON ATTACCO FRONTALE DEI TUBI

2 way electro-hydraulic hose reels with frontal attachment

Enrouleurs de tuyaux électro-hydrauliques à 2 voie avec attache avant des tuyaux

2 Weg elektrohydraulische Schlauchaufroller mit Frontalanschluss der Schläuche

Enrolladores de tubos electrohidráulicos de 2 carril con engance frontal de los tubos

SERIE F.C EI 2V

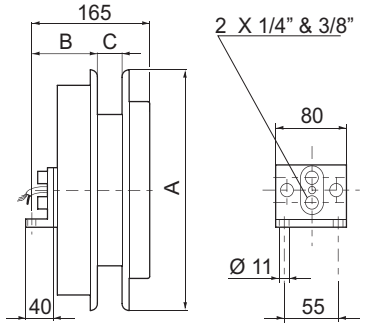

	Ø 3/16"	Ø 1/4"	Ø 5/16"	Ø 3/8"
C	31	40	46	54

Modello *Model* Modèle *Modell* Modelo	A	B	Lunghezza max. avvolgibile (mm) e connessioni *Max. reel length (mm) and connections* Long. max. pouvant être enroulée (mm) et connexions *Maximale Wickellänge (mm) und Verbindungen* Longitud máx. enrollable (mm) y conexiones				N° contatti *N° contacts* Nombre de contacts *Kontaktanzahl* N° contactos	Peso *Weight* Poids *Gewicht* Peso
	Ø mm	mm	Ø 3/16"	Ø 1/4"	Ø 5/16"	Ø 3/8"	3 ÷ 7 Ampere	kg
* **4.096.001**	200	65	2000	1500	–	–	2 ÷ 4	8,5
* **4.096.002**	270	65	–	2500	2500	1800	2 ÷ 4	10,2
* **4.096.003**	300	65	–	4000	3400	2700	2 ÷ 4	11
* **4.096.004**	325	65	–	5000	4300	3500	2 ÷ 4	12
* **4.096.005**	385	65	–	7000	6500	5500	2 ÷ 4	14
* **4.096.006**	235	65	–	2000	–	–	2 ÷ 4	9
* **4.096.007**	340	65	–	5200	4500	4000	2 ÷ 4	13

*** Per tubi con raccordo ad occhio e rondelle "bonded-seals"**
** For hoses with eye-fitting and "bonded-seals" washers*
* Pour des tuyaux avec raccord à oeillet et rondelles "bonded-seals"
** Für Schläuche mit Auge-Kupplung und "bonded-seals" Scheiben*
* Por tubos con unión de ojete y arandelas "bonded-seals"

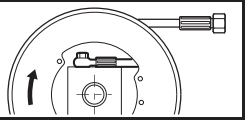

SERIE F.M EI 2V

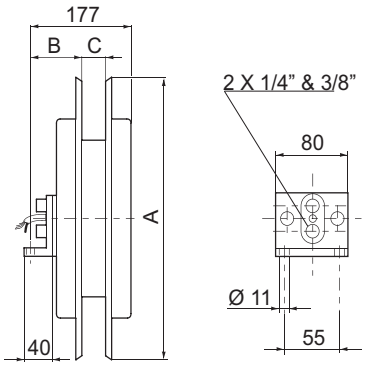

		Ø 1/4"	Ø 5/16"	Ø 3/8"
C	–	40	46	54

Modello *Model* Modèle *Modell* Modelo	A	B	Lunghezza max. avvolgibile (mm) e connessioni *Max. reel length (mm) and connections* Long. max. pouvant être enroulée (mm) et connexions *Maximale Wickellänge (mm) und Verbindungen* Longitud máx. enrollable (mm) y conexiones				N° contatti *N° contacts* Nombre de contacts *Kontaktanzahl* N° contactos	Peso *Weight* Poids *Gewicht* Peso
	Ø mm	mm	–	* Ø 1/4"	* Ø 5/16"	* Ø 3/8"	3 ÷ 7 Ampere	kg
4.097.001	325	70	–	4000	3500	3000	2 ÷ 12	17
4.097.002	385	70	–	6000	5500	5000	2 ÷ 12	19,5
4.097.003	400	70	–	7200	6000	5500	2 ÷ 12	20,3
4.097.004	420	70		8400	7500	6500	2 ÷ 12	21,5
4.097.005	470	70		11000	9500	8000	2 ÷ 12	23

*** Per tubi con: Ø 1/4" - Ø 5/16" - 3 ÷ 7 Ampere - massimo contatti 2 ÷ 5**
** For hoses with: Ø 1/4" - Ø 5/16" - 3 ÷ 7 Ampere - contacts max. 2 ÷ 5*
* Pour des tuyaux avec: Ø 1/4" - Ø 5/16" - 3 ÷ 7 Ampere - max. contacts 2 ÷ 5
** Für Schläuche mit: Ø 1/4" - Ø 5/16" - 3 ÷ 7 Ampere- Kontakt max. 2 ÷ 5*
* Por tubos con: Ø 1/4" - Ø 5/16" - 3 ÷ 7 Ampere - contactos máx. 2 ÷ 5

SERIE F.L EI 2V

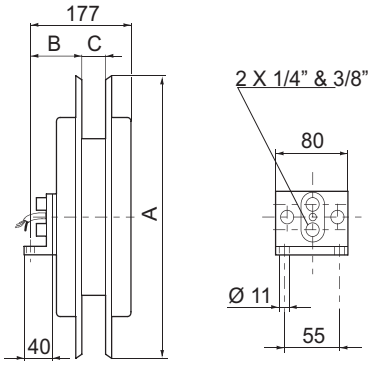

		Ø 1/4"	Ø 5/16"	Ø 3/8"
C	–	40	46	54

Modello *Model* Modèle *Modell* Modelo	A	B	Lunghezza max. avvolgibile (mm) e connessioni *Max. reel length (mm) and connections* Long. max. pouvant être enroulée (mm) et connexions *Maximale Wickellänge (mm) und Verbindungen* Longitud máx. enrollable (mm) y conexiones				N° contatti *N° contacts* Nombre de contacts *Kontaktanzahl* N° contactos	Peso *Weight* Poids *Gewicht* Peso
	Ø mm	mm	–	* Ø 1/4"	* Ø 5/16"	* Ø 3/8"	3 ÷ 7 Ampere	kg
4.098.000	470	80	–	11000	9500	8000	2 ÷ 12	32,8
4.098.001	500	80	–	12500	11000	10000	2 ÷ 12	32,8
4.098.002	530	80	–	14500	13000	11000	2 ÷ 12	34,4
4.098.003	560	80	–	16000	15000	12500	2 ÷ 12	36,8
4.098.004	625	80	–	21500	18000	16000	2 ÷ 12	41
4.098.005	715	80	–	–	25000	22000	2 ÷ 12	44,5
4.098.006	790	80	–	–	–	27000	2 ÷ 12	47

*** Per tubi con: Ø 1/4" - Ø 5/16" - 3 ÷ 7 Ampere - massimo contatti 2 ÷ 5**
** For hoses with: Ø 1/4" - Ø 5/16" - 3 ÷ 7 Ampere - contacts max. 2 ÷ 5*
* Pour des tuyaux avec: Ø 1/4" - Ø 5/16" - 3 ÷ 7 Ampere - max. contacts 2 ÷ 5
** Für Schläuche mit: Ø 1/4" - Ø 5/16" - 3 ÷ 7 Ampere- Kontakt max. 2 ÷ 5*
* Por tubos con: Ø 1/4" - Ø 5/16" - 3 ÷ 7 Ampere - contactos máx. 2 ÷ 5

AVVOLGITUBI ELETTROIDRAULICI A 2 VIE CON ATTACCO RADIALE DEI TUBI

2 way electro-hydraulic hose reels with radial attachment

Enrouleurs de tuyaux électro-hydrauliques à 2 voie avec attache radiale des tuyaux

2 Weg elektrohydraulische Schlauchaufroller mit Radialanschluss der Schläuche

Enrolladores de tubos electrohidráulicos de 2 carril con engance radial de los tubos

SERIE R.M EI 2V

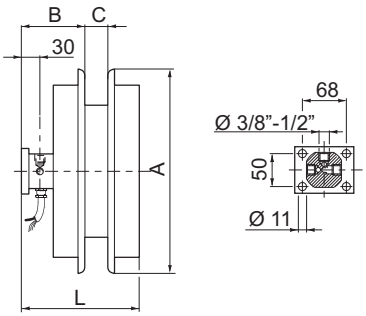

Modello *Model* Modèle *Modell* Modelo	A	B	Lunghezza max. avvolgibile (mm) e connessioni *Max. reel length (mm) and connections* Long. max. pouvant être enroulée (mm) et connexions *Maximale Wickellänge (mm) und Verbindungen* Longitud máx. enrollable (mm) y conexiones				N° contatti *N° contacts* Nombre de contacts *Kontaktanzahl* N° contactos	Peso *Weight* Poids *Gewicht* Peso
	Ø mm	mm	Ø 1/4"	Ø 5/16"	Ø 3/8"	Ø 1/2"	3 ÷ 7 Ampere	kg
4.099.001	325	86	4000	3500	3000	2500	2 ÷ 12	17,8
4.099.002	385	86	6000	5500	5000	3500	2 ÷ 12	20,2
4.099.003	400	86	7200	6000	5500	4500	2 ÷ 12	21
4.099.004	420	86	8400	7500	6500	5500	2 ÷ 12	22,2
4.099.005	470	86	11000	9500	8000	6500	2 ÷ 12	23,8

	Ø 1/4"	Ø 5/16"	Ø 3/8"	Ø 1/2"
C	40	46	54	66
L	185	190	198	210
Lmax	210	216	254	266

*** Per tubi con: Ø 1/4" - Ø 5/16" - 3 ÷ 7 Ampere - massimo contatti 2 ÷ 5**
** For hoses with: Ø 1/4" - Ø 5/16" - 3 ÷ 7 Ampere - contacts max. 2 ÷ 5*
* Pour des tuyaux avec: Ø 1/4" - Ø 5/16" - 3 ÷ 7 Ampere - max. contacts 2 ÷ 5
** Für Schläuche mit: Ø 1/4" - Ø 5/16" - 3 ÷ 7 Ampere- Kontakt max. 2 ÷ 5*
* Por tubos con: Ø 1/4" - Ø 5/16" - 3 ÷ 7 Ampere - contactos máx. 2 ÷ 5

SERIE R.L EI 2V

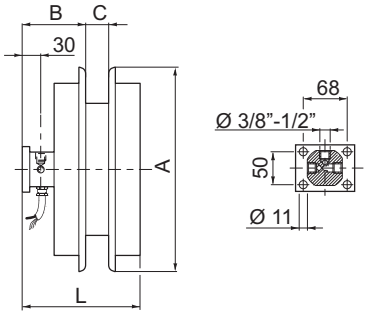

Modello *Model* Modèle *Modell* Modelo	A	B	Lunghezza max. avvolgibile (mm) e connessioni *Max. reel length (mm) and connections* Long. max. pouvant être enroulée (mm) et connexions *Maximale Wickellänge (mm) und Verbindungen* Longitud máx. enrollable (mm) y conexiones				N° contatti *N° contacts* Nombre de contacts *Kontaktanzahl* N° contactos	Peso *Weight* Poids *Gewicht* Peso
	Ø mm	mm	* Ø 1/4"	* Ø 5/16"	Ø 3/8"	Ø 1/2"	3 ÷ 7 Ampere	kg
4.100.000	470	97	11000	9500	8000	6500	2 ÷ 12	31
4.100.001	500	97	12500	11000	10000	8000	2 ÷ 12	33,3
4.100.002	530	97	14500	13000	11000	9000	2 ÷ 12	35
4.100.003	560	97	16000	15000	12500	10000	2 ÷ 12	37,3
4.100.004	625	97	21500	18000	16000	12500	2 ÷ 12	41,4
4.100.005	715	97	–	25000	22000	17500	2 ÷ 12	47,7
4.100.006	790	97	–	–	27000	21000	2 ÷ 12	50

	Ø 1/4"	Ø 5/16"	Ø 3/8"	Ø 1/2"
C	40	46	54	66
L	200	205	213	225
Lmax	225	231	268	280

*** Per tubi con: Ø 1/4" - Ø 5/16" - 3 ÷ 7 Ampere - massimo contatti 2 ÷ 5**
** For hoses with: Ø 1/4" - Ø 5/16" - 3 ÷ 7 Ampere - contacts max. 2 ÷ 5*
* Pour des tuyaux avec: Ø 1/4" - Ø 5/16" - 3 ÷ 7 Ampere - max. contacts 2 ÷ 5
** Für Schläuche mit: Ø 1/4" - Ø 5/16" - 3 ÷ 7 Ampere- Kontakt max. 2 ÷ 5*
* Por tubos con: Ø 1/4" - Ø 5/16" - 3 ÷ 7 Ampere - contactos máx. 2 ÷ 5

SERIE R.L EI 2V R.I

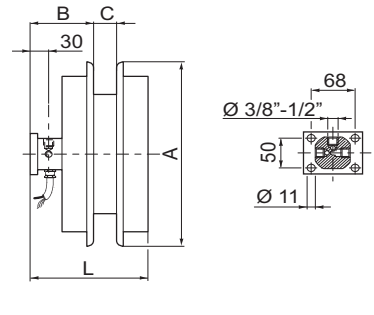

Modello *Model* Modèle *Modell* Modelo	A	B	Lunghezza max. avvolgibile (mm) e connessioni *Max. reel length (mm) and connections* Long. max. pouvant être enroulée (mm) et connexions *Maximale Wickellänge (mm) und Verbindungen* Longitud máx. enrollable (mm) y conexiones				N° contatti *N° contacts* Nombre de contacts *Kontaktanzahl* N° contactos	Peso *Weight* Poids *Gewicht* Peso
	Ø mm	mm	–	–	Ø 3/8"	Ø 1/2"	3 ÷ 7 Ampere	kg
4.104.000	470	105	–	–	8000	6500	2 ÷ 12	31
4.104.001	500	105	–	–	10000	8000	2 ÷ 12	33,3
4.104.002	530	105	–	–	11000	9000	2 ÷ 12	35
4.104.003	560	105	–	–	12500	10000	2 ÷ 12	37,3
4.104.004	625	105	–	–	16000	12500	2 ÷ 12	41,4
4.104.005	715	105	–	–	22000	17500	2 ÷ 12	47,7
4.104.006	790	105	–	–	27000	21000	2 ÷ 12	50,5

			Ø 3/8"	Ø 1/2"
C	–	–	54	66
L	–	–	222	234
Lmax	–	–	277	289

*** Per tubi con: Ø 1/4" - Ø 5/16" - 3 ÷ 7 Ampere - massimo contatti 2 ÷ 5**
** For hoses with: Ø 1/4" - Ø 5/16" - 3 ÷ 7 Ampere - contacts max. 2 ÷ 5*
* Pour des tuyaux avec: Ø 1/4" - Ø 5/16" - 3 ÷ 7 Ampere - max. contacts 2 ÷ 5
** Für Schläuche mit: Ø 1/4" - Ø 5/16" - 3 ÷ 7 Ampere- Kontakt max. 2 ÷ 5*
* Por tubos con: Ø 1/4" - Ø 5/16" - 3 ÷ 7 Ampere - contactos máx. 2 ÷ 5

AVVOLGITUBO ELETTROIDRAULICO A 4 VIE

4 way electro-hydraulic hose reels

Enrouleur de tuyaux électro-hydrauliques à 4 voies

4 Weg elektrohydraulische Schlauchaufroller

Enrollador de tubos electrohidráulico de 4 carrilles

SERIE R EI 4V

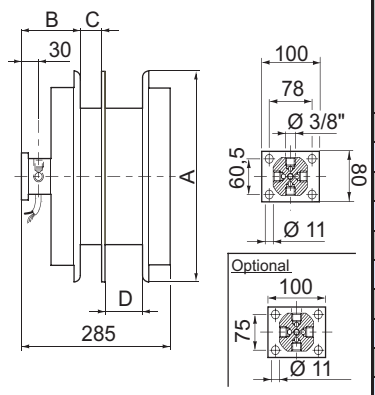

Modello *Model* Modèle *Modell* Modelo	A	B	Lunghezza max. avvolgibile (mm) e connessioni *Max. reel length (mm) and connections* Long. max. pouvant être enroulée (mm) et connexions *Maximale Wickellänge (mm) und Verbindungen* Longitud máx. enrollable (mm) y conexiones				N° contatti *N° contacts* Nombre de contacts *Kontaktanzahl* N° contactos	Peso *Weight* Poids *Gewicht* Peso
	Ø mm	mm	–	* Ø 1/4"	* Ø 5/16"	Ø 3/8"	3 ÷ 7 Ampere	kg
4.101.001	325	116	–	4000	3500	3000	2 ÷ 12	26
4.101.002	385	116	–	6000	5500	5000	2 ÷ 12	30
4.101.003	400	116	–	7200	6000	5500	2 ÷ 12	31
4.101.004	420	116	–	8400	7500	6500	2 ÷ 12	32,5
4.101.005	470	116	–	11000	9500	8000	2 ÷ 12	35,5
4.101.006	500	116	–	12500	11000	10000	2 ÷ 12	43,5
4.101.007	530	116	–	14500	13000	11000	2 ÷ 12	46
4.101.008	560	116	–	16000	15000	12500	2 ÷ 12	54
4.101.009	625	116	–	21500	18000	16000	2 ÷ 12	60
4.101.010	790	116	–	–	–	27000	2 ÷ 12	41

	Ø 1/4"	Ø 5/16"	Ø 3/8"	Ø 1/2"
C	27	31	36	46
D	40	48	54	66
L	241	253	264	296
Lmax	295	307	318	340

*** Per tubi con: Ø 1/4" - Ø 5/16" - 3 ÷ 7 Ampere - massimo contatti 2 ÷ 5**

** For hoses with: Ø 1/4" - Ø 5/16" - 3 ÷ 7 Ampere - contacts max. 2 ÷ 5*

* Pour des tuyaux avec: Ø 1/4" - Ø 5/16" - 3 ÷ 7 Ampere - max. contacts 2 ÷ 5

** Für Schläuche mit: Ø 1/4" - Ø 5/16" - 3 ÷ 7 Ampere- Kontakt max. 2 ÷ 5*

* Por tubos con: Ø 1/4" - Ø 5/16" - 3 ÷ 7 Ampere - contactos máx. 2 ÷ 5

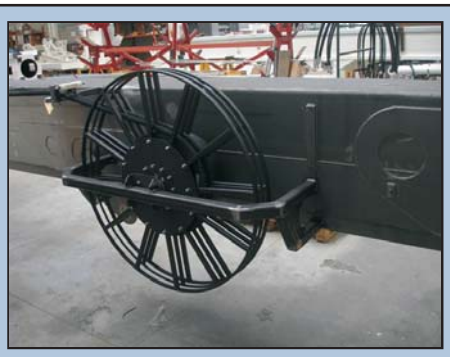

AVVOLGITUBI ELETTROIDRAULICI A 5 VIE CON ATTACCO RADIALE DEI TUBI

5 way Electro-hydraulic hose reels with radial attachment

Enrouleur de tuyaux électro-hydraulique à 5 voies avec attache radiale des tuyaux

5 Weg elektrohydraulische Schlauchaufroller mit Radialanschluss der Schläuche

Enrollador de tubos electrohidráulico de 5 carrilles con enganche radial de los tubos

SERIE R EI 5V

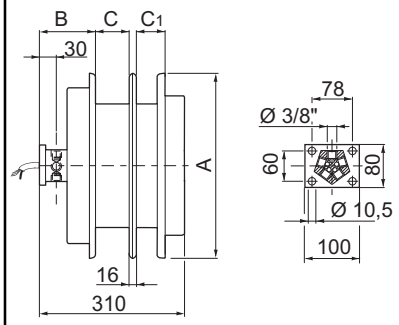

Modello *Model* Modèle *Modell* Modelo	A	B	Lunghezza max. avvolgibile (mm) e connessioni *Max. reel length (mm) and connections* Long. max. pouvant être enroulée (mm) et connexions *Maximale Wickellänge (mm) und Verbindungen* Longitud máx. enrollable (mm) y conexiones				N° contatti *N° contacts* Nombre de contacts *Kontaktanzahl* N° contactos	Peso *Weight* Poids *Gewicht* Peso
	Ø mm	mm	–	–	–	Ø 3/8"	3 ÷ 7 Ampere	kg
4.106.001	325	116	–	–	–	3000	2 ÷ 4	26
4.106.002	385	116	–	–	–	5000	2 ÷ 4	30
4.106.003	400	116	–	–	–	5500	2 ÷ 4	31
4.106.004	420	116	–	–	–	6500	2 ÷ 4	32,5
4.106.005	470	116	–	–	–	8000	2 ÷ 4	35,5
4.106.006	500	116	–	–	–	10000	2 ÷ 4	43,5
4.106.007	530	116	–	–	–	11000	2 ÷ 4	46
4.106.008	560	116	–	–	–	12500	2 ÷ 4	54
4.106.009	625	116	–	–	–	16000	2 ÷ 4	60

				Ø 3/8"
C	–	–	–	54
C1	–	–	–	54

AVVOLGITUBI ELETTROIDRAULICI A 4 VIE CON ATTACCO RADIALE DEI TUBI (CORPI INDIPENDENTI)

4 way electro-hydraulic hose reels with radial attachment (independent casing)
Enrouleurs de tuyaux èlectro-hydrauliques à 4 voies avec attache radiale des tuyaux (corps indépendants)
4 Weg elektrohydraulische Schlauchaufroller mit Radialanschluss der Schläuche (unabhängigen Körpern)
Enrolladores de tubos electrohidráulicos de 4 carrilles con enganche radial de los tubos (cuerpos independientes)

SERIE 2+2+E.R.

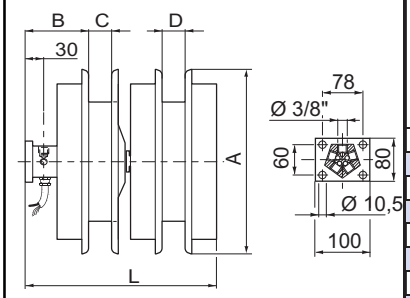

	–	–	Ø 3/8”	–
C	–	–	36	–
L	–	–	343	–
D	–	–	54	–

Modello *Model* Modèle *Modell* Modelo	**A**	**B**	**Lunghezza max. avvolgibile (mm) e connessioni** *Max. reel length (mm) and connections* Long. max. pouvant être enroulée (mm) et connexions *Maximale Wickellänge (mm) und Verbindungen* Longitud máx. enrollable (mm) y conexiones				N° **contatti** *contacts* contacts *Kontaktanzahl* contactos	**Peso** *Weight* Poids *Gewicht* Peso
	Ø mm	mm			Ø 3/8”		Ampere 3 ÷ 7	kg
4.107.001	325	110			3000		2 ÷ 12	44
4.107.013	370	110			4500		2 ÷ 12	46
4.107.002	385	110			5000		2 ÷ 12	48
4.107.003	400	110			5500		2 ÷ 12	49
4.107 004	420	110			6500		2 ÷ 12	52
4.107.005	470	110			8000		2 ÷ 12	55
4.107.000	470	110			8000		2 ÷ 12	61
4.107.006	500	110			10000		2 ÷ 12	68
4.107.007	530	110			11000		2 ÷ 12	72
4.107.008	560	110			12500		2 ÷ 12	82
4.107.009	625	110			16000		2 ÷ 12	90
4.107 010	650	110			18000		2 ÷ 12	94
4.107.011	715	110			22000		2 ÷ 12	96
4.107.012	790	110			27000		2 ÷ 12	98

SERIE 2+1+E.R.

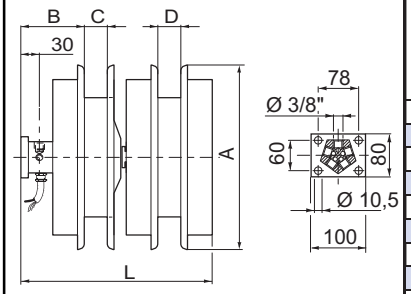

	–	–	Ø 3/8”	Ø 1/2”
C	–	–	–	46
L	–	–	363	363
D	–	–	40	–

Modello *Model* Modèle *Modell* Modelo	**A**	**B**	**Lunghezza max. avvolgibile (mm) e connessioni** *Max. reel length (mm) and connections* Long. max. pouvant être enroulée (mm) et connexions *Maximale Wickellänge (mm) und Verbindungen* Longitud máx. enrollable (mm) y conexiones				N° **contatti** *contacts* contacts *Kontaktanzahl* contactos	**Peso** *Weight* Poids *Gewicht* Peso
	Ø mm	mm			Ø 3/8”	Ø 1/2”	Ampere 3 ÷ 7	kg
4.105.001	325	110			3000	2500	2 ÷ 12	46
4.105.013	370	110			4000	3300	2 ÷ 12	48
4.105.002	385	110			5000	3500	2 ÷ 12	50
4.105.003	400	110			5500	4500	2 ÷ 12	51
4.105.004	420	110			6500	5500	2 ÷ 12	54
4.105.005	470	110			8000	6500	2 ÷ 12	57
4.105.000	470	110			8000	6500	2 ÷ 12	63
4.105.006	500	110			10000	8000	2 ÷ 12	70
4.105.007	530	110			11000	9000	2 ÷ 12	74
4.105.008	560	110			12500	19000	2 ÷ 12	84
4.105.009	625	110			16000	12500	2 ÷ 12	92
4 105 010	650	110			18000	14000	2 ÷ 12	96
4.105.011	715	110			22000	17500	2 ÷ 12	98
4.105.012	790	110			27000	21000	2 ÷ 12	100

RIJKERS HYDRAULIEK

RIJKERS HYDRAULIEK BV - Wielhovenstraat 58a - 3316 BK Dordrecht - NL - Postbus 3133 - 3301 DC Dordrecht - The Netherlands
T +31 (0)180 462 744 - **F** +31 (0)180 462 724 - info@rijkers-hydrauliek.nl - www.rijkers-hydrauliek.nl